JOCCA 7309TQ

Přístroj na přípravu párků v rohlíku
Návod k použití

Popis výrobku a příslušenství

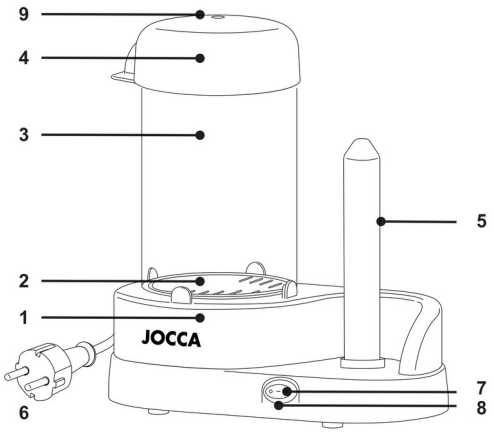

1 Hlavní tělo přístroje
2 Zásobník na vodu
3 Nádoba na párky
4 Víko
5 Trn pro ohřev pečiva
6 Napájecí kabel
7 Vypínač
8 Světelná kontrolka
9 Otvor pro únik páry

Bezpečnostní upozornění

- Tyto pokyny jsou velmi důležité. Před použitím přístroje si pečlivě přečtěte tento návod a uschovejte jej pro pozdější nahlédnutí.
- JOCCA neodpovídá za případné následky nesprávného používání výrobku nebo jiného použití, které není popsáno v tomto návodu.
- Před prvním použitím výrobek vybalte a zkontrolujte, zda je v bezvadném stavu. Pokud tomu tak není, výrobek nepoužívejte a kontaktujte JOCCA, protože záruka pokrývá jakékoli poškození vzniklé při výrobě nebo výrobní vady.
- Tento výrobek je určen pouze pro domácí použití. Nepoužívejte přístroj venku. Nevystavujte jej povětrnostním vlivům, jako je déšť, sníh, slunce apod., které mohou zhoršit jeho funkci.
- Tento přístroj mohou používat děti ve věku 8 let a starší a osoby se sníženými tělesnými, smyslovými nebo duševními schopnostmi či s nedostatkem zkušeností a znalostí, pokud jsou pod dohledem nebo byly náležitě poučeny o bezpečném používání přístroje a rozumějí souvisejícím nebezpečím. Děti si s přístrojem nesmějí hrát. Čištění a uživatelskou údržbu nesmějí provádět děti, pokud nejsou starší 8 let a pod dohledem.
- Uchovávejte přístroj a kabel mimo dosah dětí mladších 8 let.
- Děti musí být pod dohledem, aby bylo zajištěno, že si s přístrojem nehrají.
- Pokud přístroj spadl nebo se dostal do vody či jiné kapaliny, nepoužívejte jej ani se jej nepokoušejte opravit. Odneste jej do technického servisu JOCCA.
- Přístroj ani žádnou jeho část neponořujte do vody nebo jiné kapaliny.
- Pokud zjistíte, že jsou napájecí kabel, zástrčka nebo adaptér poškozené nebo se namočily vodou či jinou kapalinou, přístroj nepoužívejte a nepokoušejte se kabel, zástrčku ani adaptér vyměnit. Obraťte se přímo na autorizovaný technický servis JOCCA, kde je správně vymění, aby se předešlo nebezpečí.
- Při odpojování přístroje od elektrické sítě netahejte za kabel, ale vždy za zástrčku. Předem se ujistěte, že je přístroj vypnutý.
- Přístroj během provozu nepřemisťujte.
- Pro svou bezpečnost a lepší fungování přístroje vždy používejte příslušenství a náhradní díly JOCCA.
- Přístroj nepokládejte na horkou plynovou nebo elektrickou plotnu ani do její blízkosti, do horké trouby nebo mikrovlnné trouby ani do jejich blízkosti.
- Nad přístrojem a po jeho stranách ponechte dostatek prostoru pro správné proudění vzduchu.
- Neomotávejte kabel kolem přístroje a nedovolte, aby se dotýkal jeho horkých povrchů.
- Nenechávejte přístroj v provozu bez dozoru.
- Po skončení používání, před čištěním, při výměně příslušenství, pokud přístroj necháte bez dozoru a/nebo pokud nefunguje správně, jej odpojte od elektrické sítě.
- Přístroj bude zcela odpojený pouze po odpojení od elektrické sítě.
- Nepoužívejte přístroj s mokrýma rukama či nohama ani naboso.
- Přístroj používejte na rovném, hladkém a vodorovném povrchu.
- Nepoužívejte přístroj ve spojení s programátorem, časovačem ani jiným zařízením, které jej automaticky zapíná.
- Před připojením přístroje se ujistěte, že nádoba na párky není rozbitá ani prasklá. Přístroj uvolňuje páru a teplo, které mohou způsobit popáleniny. Buďte opatrní.
- Zásobník na vodu nikdy neplňte nad značku MAX.
- Během provozu se nikdy nedotýkejte horkých povrchů přístroje, tedy zásobníku na vodu a trnu pro ohřev pečiva.

• Přístroj nepokládejte na horké povrchy.
• Přístroj používejte na rovném a vodorovném povrchu.

POZOR: Přístroj odpojte od elektrické sítě v následujících případech:

• Před plněním nebo doplňováním zásobníku na vodu.
• Po skončení používání.
• Při výpadku elektrického proudu.

Způsob použití

Příprava párků:

1. Přístroj na přípravu párků v rohlíku položte na rovný a suchý povrch.
2. Naplňte zásobník čistou vodou, aniž byste překročili značku MAX.
3. Nádobu na párky nasaďte na zásobník na vodu a ujistěte se, že přesně zapadla.
4. Vložte párky do nádoby a nasaďte víko. Doporučujeme nepřipravovat současně více než 6 středně velkých párků.
5. Připojte přístroj k elektrické síti.
6. Nasaďte nádobu do přístroje a přepněte vypínač do polohy II.
7. BĚHEM PŘÍPRAVY PÁRKŮ NEPOKLÁDEJTE RUKU NA VÍKO NÁDOBY, PROTOŽE BYSTE SE MOHLI POPÁLIT PÁROU UNIKAJÍCÍ Z OTVORU PRO ÚNIK PÁRY.
8. Nasuňte pečivo na trn, aby se ohřálo, a přepněte vypínač do polohy I.
9. Sejměte pečivo z trnu, jakmile je podle vás dostatečně teplé.
10. Párky připravujte přibližně 6–8 minut. Doba se liší podle toho, zda byly párky chlazené nebo zmrazené, podle jejich počtu a velikosti.
11. Pomocí kuchyňské chňapky nebo utěrky opatrně sejměte víko. Pamatujte, že uvnitř nádoby zkondenzovala pára, která může způsobit popáleniny. BUĎTE OPATRNÍ.
12. Pomocí kuchyňských kleští vyjměte párky z nádoby.

UPOZORNĚNÍ: Po použití budou přístroj (nádoba a trn), párky i pečivo velmi horké. Při manipulaci s nimi buďte opatrní.

Čištění a skladování

• Výrobek je určen pro styk s potravinami. Před každým použitím i před prvním použitím jej umyjte vodou se saponátem.
• Před čištěním se ujistěte, že je přístroj odpojený od elektrické sítě.
• Před čištěním a uložením nechte přístroj vychladnout.
• Nepoužívejte abrazivní čisticí prostředky ani přípravky, které by mohly přístroj poškodit.
• Opatrně sejměte nádobu na párky a vylijte vodu, která zůstala v zásobníku.
• Zásobník a trn očistěte suchým hadříkem.
• PŘÍSTROJ NIKDY NEPONOŘUJTE DO VODY ANI JINÉ KAPALINY.
• Přístroj uchovávejte na bezpečném místě.

Technické údaje

220–240 V ~ 50–60 Hz
Ohřev párou: 350 W / trn pro ohřev pečiva: 12 W

CE Tento výrobek je v souladu se směrnicemi 2014/30/EU (EMC), 2014/35/EU (LVD), 2011/65/EU a 2015/863/EU (RoHS).

Recyklace výrobku a životní prostředí



Po skončení životnosti tento výrobek nevyhazujte do odpadu. Odevzdejte jej na sběrné místo odpadu určené k tomuto účelu (podle směrnice 2012/19/EU o OEEZ).
K vrácení použitého zařízení použijte systémy pro vrácení a sběr, např. viz seznam sběrných míst na www.asekol.cz nebo kontaktujte prodejce, u kterého byl výrobek zakoupen.

UK CA Tento výrobek splňuje všechny příslušné požadavky na výrobky prodávané ve Velké Británii.
Tento výrobek je v souladu se všemi směrnicemi Evropské unie pro označení CE. Výrobek musí být zlikvidován podle místních předpisů pro likvidaci elektronických výrobků.



Výrobek určený pro styk s potravinami.
Třídění obalů: původní návod uvádí žlutý kontejner pro plastové a kovové obaly a nápojové kartony a modrý kontejner pro papír a lepenku. Při třídění se řiďte místním systémem sběru a označením konkrétních kontejnerů.

Záruka JOCCA

Podle prohlášení výrobce JOCCA tříleté záruční krytí poruch způsobených výrobními vadami nepředstavuje obchodní záruku životnosti. Rozsah krytí a jeho podmínky jsou uvedeny v záruční části tohoto návodu.
Spotřebitel má ze zákona vůči prodávajícímu právo na bezplatnou nápravu vad. Toto právo ani ostatní zákonná práva spotřebitele nejsou zárukou JOCCA dotčena. Podmínky a výluky záruky JOCCA tato zákonná práva neomezují.
JOCCA vám děkuje za důvěru v naše výrobky. Jsme si jisti, že budete s kterýmkoli z nich zcela spokojeni. Abychom lépe vyhověli všem vašim dotazům a potřebám, je vám zákaznický servis JOCCA plně k dispozici pro řešení jakýchkoli dotazů: atencionalcliente@jocca.es.
www.jocca.es

Kontaktní údaje výrobce pro spotřebitele

Qualimax International
C/Tarraca 12, 50197 Zaragozza, ŠPANĚLSKO
E-mail: atconline@jocca.es