JOCCA 5003C

Elektrický stolní gril
Návod k použití

Poděkování za nákup

JOCCA vám děkuje za důvěru v naše výrobky. Jsme si jisti, že budete s kterýmkoli z nich zcela spokojeni. Abychom lépe vyhověli všem vašim dotazům a potřebám, je vám zákaznický servis JOCCA plně k dispozici pro řešení jakýchkoli dotazů: atencionalcliente@jocca.es.

Popis výrobku

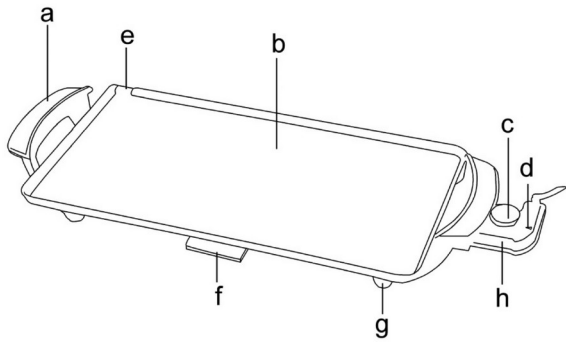

a – Rukojeti
b – Nepřilnavá grilovací deska
c – Volič teploty
d – Světelná kontrolka
e – Odtokový žlábek
f – Miska na zachytávání tuku
g – Protiskluzové nožičky
h – Konektor

Bezpečnostní upozornění

- Tyto pokyny jsou velmi důležité. Před použitím přístroje si pečlivě přečtěte tento návod a uschovejte jej pro pozdější nahlédnutí.
- JOCCA neodpovídá za případné následky nesprávného používání výrobku nebo jiného použití, které není popsáno v tomto návodu.
- Před prvním použitím výrobek vybalte a zkontrolujte, zda je v bezvadném stavu. Pokud tomu tak není, výrobek nepoužívejte a kontaktujte JOCCA, protože záruka pokrývá jakékoli poškození vzniklé při výrobě nebo výrobní vady.
- Tento výrobek je určen pouze pro domácí použití. Nepoužívejte přístroj venku. Nevystavujte jej povětrnostním vlivům, jako je déšť, sníh, slunce apod., které mohou zhoršit jeho funkci.
- Na grilovací desce nepoužívejte kovové náčiní, protože by mohlo poškodit nepřilnavý povrch.
- Tento přístroj mohou používat děti ve věku 8 let a starší a osoby se sníženými tělesnými, smyslovými nebo duševními schopnostmi či s nedostatkem zkušeností a znalostí, pokud jsou pod dohledem nebo byly náležitě poučeny o bezpečném používání přístroje a rozumějí souvisejícím nebezpečím. Děti si s přístrojem nesmějí hrát. Čištění a uživatelskou údržbu nesmějí provádět děti, pokud nejsou starší 8 let a pod dohledem.
- Uchovávejte přístroj a kabel mimo dosah dětí mladších 8 let.
- Děti musí být pod dohledem, aby bylo zajištěno, že si s přístrojem nehrají.
- Před připojením přístroje k elektrické síti zkontrolujte, zda jsou kabel a zástrčka v bezvadném stavu. Zároveň ověřte, zda napětí uvedené na přístroji odpovídá vaší elektrické instalaci.
- Pokud zjistíte, že jsou napájecí kabel nebo zástrčka poškozené, přístroj nepoužívejte ani se nepokoušejte kabel vyměnit. Obraťte se přímo na autorizovaný technický servis JOCCA, kde jej správně vymění.
- Napájecí kabel nesmí být v kontaktu s horkými částmi přístroje ani v jejich blízkosti.
- Přístroj ani žádnou jeho část neponořujte do vody nebo jiné kapaliny.
- Při odpojování přístroje od elektrické sítě netahejte za kabel, ale vždy za zástrčku. Předem se ujistěte, že je přístroj vypnutý.
- Pokud přístroj spadl nebo se dostal do vody či jiné kapaliny, nepoužívejte jej ani se jej nepokoušejte opravit. Odneste jej do technického servisu JOCCA.
- Přístroj během provozu nepřemisťujte ani se nedotýkejte jeho horkých částí, protože může dojít k poškození a popálení.
- Nikdy nenechávejte kabel přístroje volně viset ani se dotýkat horkých částí.
- Pro svou bezpečnost a lepší fungování přístroje vždy používejte příslušenství a náhradní díly JOCCA.
- Přístroj používejte na rovném, hladkém a vodorovném povrchu, který odolává vysokým teplotám.
  POZOR: Na površích, kterým by teplo mohlo způsobit problémy, doporučujeme použít tepelně izolační podložku.
- Přístroj nepokládejte na horkou plynovou nebo elektrickou plotnu ani do její blízkosti, do horké trouby nebo mikrovlnné trouby ani do jejich blízkosti.
- Nad přístrojem a po jeho stranách ponechte dostatek prostoru pro správné proudění vzduchu.
- Během používání nedovolte, aby se přístroj dotýkal záclon, tapet, kuchyňských utěrek nebo jiných hořlavých materiálů.
- Nepoužívejte jiný konektor než ten, který byl dodán s výrobkem.

Použití

- Před prvním použitím očistěte povrch přístroje vlhkým hadříkem a nechte jej uschnout.
- Připojte přístroj k elektrické síti a zvolte požadovanou teplotu. Světelná kontrolka se rozsvítí. Jakmile deska dosáhne požadované teploty, kontrolka zhasne.
- Opatrně položte potraviny na grilovací desku. Díky nepřilnavému povrchu nemusíte používat olej ani máslo, pokud nechcete.
- Jakmile je pokrm hotový, vyjměte jej z grilu. K manipulaci s potravinami nepoužívejte ostré předměty, protože by mohly poškodit nepřilnavý povrch. Doporučujeme používat dřevěné obracečky.
- Po každém použití vypněte přístroj voličem teploty a odpojte jej od elektrické sítě.

Čištění a skladování

- Před čištěním se ujistěte, že je přístroj odpojený od elektrické sítě.
- Před čištěním nechte přístroj vychladnout.
- Nepoužívejte abrazivní čisticí prostředky ani přípravky, které by mohly přístroj poškodit.
- Nepoužívejte kovové drátěnky, které by mohly poškodit nepřilnavý povrch.
- PŘÍSTROJ ANI KONEKTOR NIKDY NEPONOŘUJTE DO VODY ANI JINÉ KAPALINY.
- Grilovací desku ani konektor nedávejte pod proud vody.
- K čištění grilovací desky a konektoru používejte vlhký hadřík nebo houbičku.
- Po každém čištění se před dalším použitím ujistěte, že jsou pevné kontakty grilu dokonale suché.

Technické údaje

230 V ~ 50 Hz 2000 W
Tento přístroj je v souladu se směrnicí 2014/35/EU o elektrických zařízeních nízkého napětí a se směrnicí 2014/30/EU o elektromagnetické kompatibilitě.

Recyklace výrobku – životní prostředí



Obaly
Materiály, ze kterých je vyroben obal tohoto přístroje, jsou součástí systému sběru, třídění a recyklace. Pokud je chcete zlikvidovat, můžete využít veřejné kontejnery určené pro jednotlivé druhy materiálů.



Elektrický/elektronický výrobek
Tento symbol znamená, že pokud chcete výrobek po skončení jeho životnosti zlikvidovat, musíte jej vhodným způsobem předat oprávněnému provozovateli sběru odpadu ke tříděnému sběru odpadních elektrických a elektronických zařízení (OEEZ). Tento výrobek neobsahuje koncentrace látek, které by mohly být považovány za škodlivé pro životní prostředí.

K vrácení použitého zařízení použijte systémy pro vrácení a sběr, např. viz seznam sběrných míst na www.asekol.cz nebo kontaktujte prodejce, u kterého byl výrobek zakoupen.

Sdělení výrobce a záruka

Vážený zákazníku,
V JOCCA usilujeme o kvalitu a odpovědný přístup k našim zákazníkům. Děkujeme vám za důvěru v naše výrobky.
Při této příležitosti vás informujeme, že se na nás můžete s jakýmkoli dotazem nebo reklamací obrátit na adrese atencionalcliente@jocca.es (odpověď do 24 pracovních hodin).
Pokud si chcete ověřit technické vlastnosti nebo prohlédnout náš široký sortiment, navštivte některou z našich webových stránek www.joccashop.com a www.qualimail.es, kde vám poskytneme služby v kvalitě, která je pro nás typická.
Chcete-li si stáhnout naši záruku platnou po dobu 3 let od data nákupu, najdete ji na www.jocca.es.
Podle prohlášení výrobce JOCCA tříleté záruční krytí poruch způsobených výrobními vadami nepředstavuje obchodní záruku životnosti. Rozsah krytí a jeho podmínky jsou uvedeny v záruční části tohoto návodu.
Spotřebitel má ze zákona vůči prodávajícímu právo na bezplatnou nápravu vad. Toto právo ani ostatní zákonná práva spotřebitele nejsou zárukou JOCCA dotčena. Podmínky a výluky záruky JOCCA tato zákonná práva neomezují.
Ještě jednou děkujeme za vaši důvěru.
Internetový obchod: www.joccashop.com
www.jocca.es

Kontaktní údaje výrobce pro spotřebitele

Qualimax International
C/Tarraca 12, 50197 Zaragozza, ŠPANĚLSKO
E-mail: atconline@jocca.es