JOCCA 2948

Horkovzdušná fritéza
Návod k použití

Popis výrobku a příslušenství

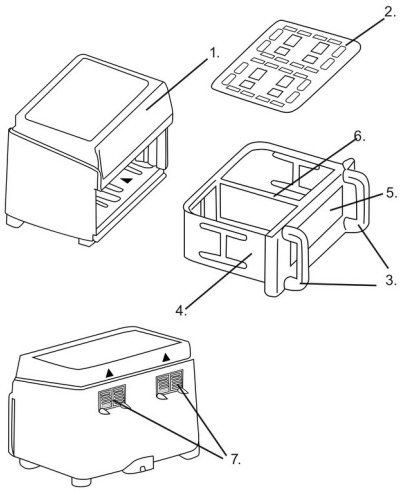

1 Ovládací panel
2 Mřížka
3 Rukojeti
4 Nádoba
5 Okénko
6 Dělicí přepážka nádoby
7 Výstupy vzduchu

Naskenováním QR kódu si stáhněte elektronickou knihu receptů.

Ovládací panel

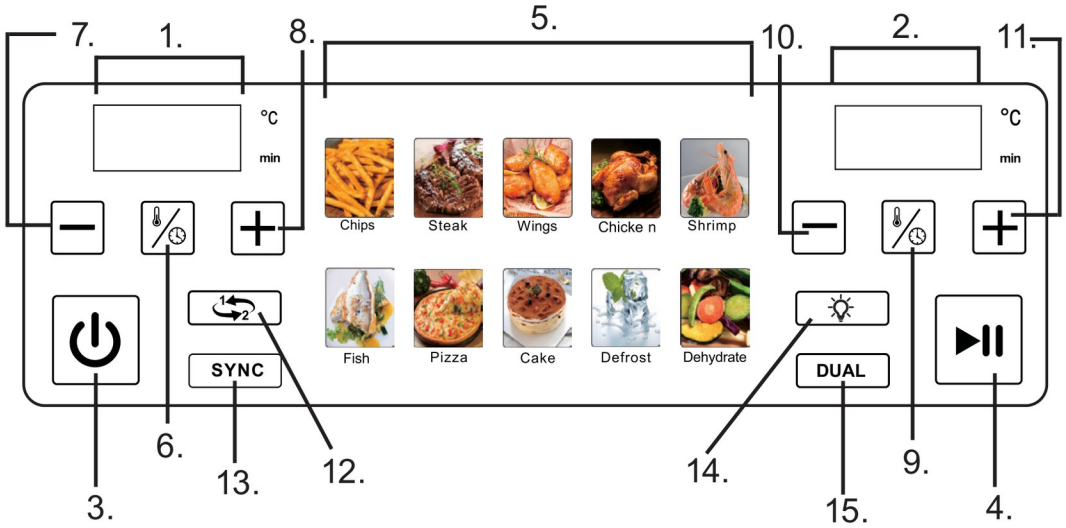

1 Informace o nádobě 1
2 Informace o nádobě 2
3 Zapnutí/vypnutí
4 Pozastavení / pokračování
5 Přednastavené programy
6 Nastavení teploty/času nádoby 1
7 Snížení teploty/času nádoby 1
8 Zvýšení teploty/času nádoby 1
9 Nastavení teploty/času nádoby 2
10 Snížení teploty/času nádoby 2
11 Zvýšení teploty/času nádoby 2
12 Volba nádoby 1/2
13 Synchronizace (SYNC)
14 Osvětlení
15 Funkce Dual (DUAL)

Bezpečnostní upozornění

- Tyto pokyny jsou velmi důležité. Před použitím výrobku si pečlivě přečtěte tento návod a uschovejte jej pro pozdější nahlédnutí.
- JOCCA neodpovídá za případné následky nesprávného používání výrobku nebo jiného použití, které není popsáno v tomto návodu.
- Před prvním použitím výrobek vybalte a zkontrolujte, zda je v bezvadném stavu. Pokud tomu tak není, výrobek nepoužívejte a kontaktujte JOCCA, protože záruka pokrývá jakékoli poškození vzniklé při výrobě nebo výrobní vady.

- Tento výrobek je určen pouze pro domácí použití. Nepoužívejte přístroj venku. Nevystavujte jej povětrnostním vlivům, jako je déšť, sníh, slunce apod., které mohou zhoršit jeho funkci.
- Tento přístroj mohou používat děti ve věku 8 let a starší a osoby se sníženými tělesnými, smyslovými nebo duševními schopnostmi nebo s nedostatkem zkušeností a znalostí, pokud jsou pod dohledem nebo byly náležitě poučeny o bezpečném používání výrobku a rozumějí souvisejícím nebezpečím. Děti si s přístrojem nesmějí hrát. Čištění a údržbu výrobku nesmějí provádět děti, pokud nejsou starší 8 let a pod dohledem.
- Uchovávejte přístroj a kabel mimo dosah dětí mladších 8 let.
- Děti musí být pod dohledem, aby bylo zajištěno, že si s přístrojem nehrají.
- Před připojením přístroje k elektrické síti zkontrolujte, zda jsou kabel a zástrčka v bezvadném stavu. Ověřte také, zda napětí uvedené na přístroji odpovídá vaší elektrické instalaci.
- Pokud přístroj spadl nebo na něj byla vylita voda či jiná kapalina, nepoužívejte jej ani se jej nepokoušejte opravit. Kontaktujte technický servis JOCCA.
- Pokud zjistíte, že jsou napájecí kabel, zástrčka nebo adaptér poškozené nebo se namočily vodou či jinou kapalinou, přístroj nepoužívejte a nepokoušejte se kabel, zástrčku ani adaptér vyměnit. Obraťte se přímo na autorizovaný technický servis JOCCA, kde je správně vymění, aby se předešlo nebezpečí.
- Přístroj ani žádnou jeho část neponořujte do vody nebo jiné kapaliny.
- Při odpojování přístroje od elektrické sítě netahejte za kabel, ale vždy za zástrčku. Předem se ujistěte, že je přístroj vypnutý.
- Pro svou bezpečnost a lepší fungování přístroje vždy používejte příslušenství a náhradní díly JOCCA. Nedoporučujeme používat adaptéry, zásuvkové rozbočovače ani prodlužovací kabely. Pokud jsou nezbytné, používejte pouze jednoduché nebo vícenásobné adaptéry a prodlužovací kabely splňující bezpečnostní normy.
- Nepoužívejte přístroj s mokrýma rukama či nohama ani naboso.
- Přístroj během provozu nepřemisťujte ani se nedotýkejte jeho horkých částí, protože může dojít k poškození a popálení.
- Nikdy nenechávejte kabel přístroje volně viset ani se dotýkat horkých částí.
- Přístroj používejte na rovném, hladkém a vodorovném povrchu, který odolává vysokým teplotám.
- POZOR: Na površích, kterým by teplo mohlo způsobit problémy, se doporučuje použít tepelně izolační podložku.
- Přístroj nepokládejte na horkou plynovou nebo elektrickou plotýnku ani do její blízkosti, do horké trouby nebo mikrovlnné trouby ani do jejich blízkosti.
- Nad přístrojem a po jeho stranách ponechte dostatek prostoru pro správné proudění vzduchu.
- Nedovolte, aby se přístroj dotýkal záclon, tapet, kuchyňských utěrek nebo jiných hořlavých materiálů.
- Napájecí kabel zcela rozviňte, aby nedošlo k přehřátí.
- Nenechávejte přístroj v provozu bez dozoru.
- POZOR: Stěny fritézy mohou být během používání i po něm horké.
- Napájecí kabel nesmí být v kontaktu s horkými částmi přístroje ani v jejich blízkosti.
- Nepoužívejte přístroj ve spojení s programátorem, časovačem ani jiným zařízením, které jej automaticky zapíná.
- Přístroj se zcela vypne pouze po odpojení od elektrické sítě.
- Po skončení používání, před čištěním, při výměně příslušenství, pokud přístroj necháte bez dozoru a/nebo pokud nefunguje správně, jej odpojte od elektrické sítě.
- Teplota přístupných povrchů může být za provozu přístroje vysoká. Tyto povrchy jsou označeny symbolem: 

Způsob použití

- Před prvním použitím přístroj očistěte vlhkým hadříkem a spusťte jej naprázdno, aby se odstranil pach nového výrobku. Při prvním použití se doporučuje nastavit 200 °C na 3–5 minut.
- Připojte přístroj k elektrické síti a stisknutím tlačítka zapnutí/vypnutí (3) fritézu zapněte.
- Po zapnutí fritéza pípne a na digitálním displeji se zobrazí všechny funkce přípravy pokrmů, čas a teplota.
- Tato fritéza umožňuje připravovat pokrmy v nádobě 1, v nádobě 2 nebo v obou.
- Chcete-li v každé nádobě připravovat jiné potraviny, vložte dělicí přepážku do prostředních drážek nádoby. Získáte tak dvě stejně velké nádoby.
- Po zapnutí je fritéza standardně nastavena nejprve pro nastavení parametrů nádoby 1. Na displeji se zobrazí „On“. Zvolte požadovaný přednastavený program.
- Chcete-li upravit čas a teplotu přípravy, stiskněte tlačítko nastavení teploty/času (6 nebo 9) a poté symboly + a – pro zvýšení a snížení hodnot.
- Budete-li připravovat pokrm pouze v jedné nádobě, po nastavení nádoby 1 stiskněte tlačítko spuštění/pozastavení (4).
- Chcete-li nastavit nádobu 2, stiskněte tlačítko volby nádoby 1/2 (12) a zopakujte výše uvedený postup.
- Nakonec stisknutím tlačítka spuštění/pozastavení (4) zahajte přípravu.

- Chcete-li během přípravy změnit zvolený program jedné nádoby, nejprve stisknutím tlačítka spuštění/pozastavení (4) fritézu pozastavte. Poté tlačítkem volby nádoby 1/2 (12) zvolte požadovanou nádobu a stiskněte tlačítko nového programu. Po provedení změny stisknutím tlačítka spuštění/pozastavení (4) pokračujte v přípravě.
- Pro úpravu času nebo teploty nádob není nutné fritézu pozastavovat. Stiskněte tlačítko nastavení teploty/času (6 nebo 9) a poté symboly + a – pro zvýšení a snížení hodnot.
- Potřebujete-li během přípravy fritézu pozastavit, stiskněte tlačítko spuštění/pozastavení (4). Až budete chtít pokračovat, stiskněte stejné tlačítko znovu.
- Fritézu vypnete stisknutím tlačítka zapnutí/vypnutí (3).
- Fritéza má osvětlení, které umožňuje sledovat potraviny po celou dobu přípravy. Světlo zapnete tlačítkem osvětlení (14). Opětovným stisknutím stejného tlačítka je vypnete.

Přednastavené programy

- Naše fritéza nabízí 8 přednastavených programů, které usnadňují přípravu pokrmů.
- Pro volbu kteréhokoli programu stiskněte jeho symbol a poté tlačítko spuštění/pozastavení (4). Fritéza automaticky zahájí přípravu.
- Po zvolení přednastaveného programu můžete čas nebo teplotu ručně upravit podle svých zkušeností nebo množství připravovaných potravin.
- Teplotu lze nastavit od 80 °C do 200 °C a dobu přípravy od 1 do 60 minut.
- Během provozu v některém z přednastavených programů displej zobrazuje teplotu, zbývající čas a zvolený program pro každou nádobu.
- Následující tabulka uvádí přednastavené časy a teploty jednotlivých programů:

Popis	Nápis na panelu	Teplota	Čas
Hranolky	Chips	200 °C	20 min
Steak	Steak	180 °C	15 min
Kuřecí křídla	Wings	185 °C	25 min
Pečené kuře	Chicken	190 °C	30 min
Krevety	Shrimp	160 °C	20 min
Ryba	Fish	190 °C	12 min
Pizza	Pizza	180 °C	15 min
Koláč	Cake	160 °C	25 min

- Fritéza upozorňuje na potřebu obrátit potraviny v nádobě. V polovině doby přípravy se na displeji zobrazí TURN. Tato funkce je dostupná pro všechny přednastavené programy kromě programů Pizza a Koláč a funkce sušení.

Funkce rozmrazování

- Pro rozmrazování stiskněte symbol rozmrazování (Defrost) a poté tlačítko spuštění/pozastavení (4).
- Výchozí teplota a čas jsou 55 °C / 20 minut, nastavení však můžete přizpůsobit svým potřebám.
- Dobu přípravy lze nastavit od 1 minuty do 2 hodin, teplotu však upravit nelze.

Funkce sušení

- Pro sušení potravin stiskněte symbol sušení (Dehydrate) a poté tlačítko spuštění/pozastavení (4).
- Výchozí teplota a čas jsou 55 °C / 8 hodin, nastavení však můžete přizpůsobit svým potřebám.
- Teplotu lze nastavit od 30 °C do 80 °C a dobu od 1 do 24 hodin.

Funkce synchronizace

- Pokud se doby přípravy v obou nádobách liší, ale chcete, aby příprava skončila současně:

1. Zvolte program přípravy pro nádobu 1.
2. Zvolte program přípravy pro nádobu 2.
3. Stiskněte SYNC a poté tlačítko spuštění/pozastavení (4) pro zahájení přípravy.
4. Nádoba s delší dobou přípravy se spustí a druhá zůstane pozastavená.
5. Displej pozastavené nádoby zobrazuje „HOLD“, dokud obě nádoby nezačnou pracovat synchronizovaně. Displej aktivní nádoby zobrazuje teplotu a zbývající dobu přípravy.

Funkce Dual

- Chcete-li v obou nádobách použít stejné nastavení, zvolte jednu nádobu (1 nebo 2), vyberte přednastavený program a případně upravte teplotu a čas.
- Stiskněte DUAL a poté tlačítko spuštění/pozastavení (4). V obou nádobách se zahájí příprava se stejným nastavením.

Příprava potravin

- Před přípravou se doporučuje vložit potraviny do mísy, ochutit podle chuti, přidat lžíci oleje a promíchat.

- Ochucené potraviny vložte do fritézy a zvolte požadovaný program.
- Po dokončení přípravy fritéza vydá zvukové signály a na digitálním displeji se zobrazí OFF. Po několika sekundách se ventilátor zastaví.
- Po dokončení přípravy je přístroj připraven na další dávku potravin, pokud si ji přejete připravit.
- Při vyjímání potravin se doporučuje používat kuchyňskou chňapku, aby nedošlo k popálení.

POZNÁMKA: Během přípravy vyjměte nádobu, abyste potraviny zkontrolovali a protřepali. Po opětovném vložení nádoby fritéza pokračuje se zvoleným nastavením. Tím dosáhnete rovnoměrnější přípravy.

Čištění a skladování

- Výrobek je určen pro styk s potravinami. Před každým použitím i před prvním použitím jej umyjte vodou se saponátem.
- Před čištěním se ujistěte, že je přístroj odpojený od elektrické sítě.
- Před čištěním nechte přístroj vychladnout.
- Nepoužívejte abrazivní čisticí prostředky ani přípravky, které by mohly přístroj poškodit.
- PŘÍSTROJ ANI JEHO KABEL NIKDY NEPONOŘUJTE DO VODY ANI JINÉ KAPALINY.
- Vnější povrch přístroje očistěte vlhkým hadříkem nebo houbičkou a poté suchým hadříkem.
- Přidejte saponát (2 ml) a naplňte nádobu* s mřížkou fritézy vodou, aby se uvolnily zbytky jídla a tuku. Zapněte fritézu na 180 °C a zahřívejte 10 minut. Poté nádobu a mřížku osušte hadříkem nebo papírem. *Vodu nikdy nenalévejte nad šrouby umístěné uvnitř nádoby.
- Čištění topného tělesa: Vyjměte nádobu, otočte fritézu a vychladlé topné těleso očistěte vlhkým hadříkem.
- Po čištění se doporučuje fritézu zahřívat 5 minut, aby se vysušilo topné těleso a ventilátor. Tím zabráníte tomu, aby vlhkost způsobila korozi kovových částí uvnitř fritézy.
- Přístroj uchovávejte na suchém a bezpečném místě mimo dosah dětí.

Technické údaje

220–240 V ~ 50–60 Hz 2200 W

CE Tento výrobek je v souladu se směrnicemi 2014/30/EU (EMC), 2014/35/EU (LVD), 2011/65/EU a 2015/863/EU (RoHS).

Recyklace výrobku a životní prostředí



Po skončení životnosti tento výrobek nevyhazujte do odpadu. Odevzdejte jej na sběrné místo odpadu určené k tomuto účelu (podle směrnice 2012/19/EU o OEEZ).
K vrácení použitého zařízení použijte systémy pro vrácení a sběr, např. viz seznam sběrných míst na www.asekol.cz nebo kontaktujte prodejce, u kterého byl výrobek zakoupen.
Tento výrobek je v souladu se všemi směrnicemi Evropské unie pro označení CE. Výrobek musí být zlikvidován podle místních předpisů pro likvidaci elektronických výrobků.

 Výrobek určený pro styk s potravinami.
Třídění obalů: původní návod uvádí žlutý kontejner pro plastové a kovové obaly a nápojové kartony a modrý kontejner pro papír a lepenku. Při třídění se řiďte místním systémem sběru a označením konkrétních kontejnerů.

Záruka JOCCA

Na výrobky JOCCA se vztahují zákonná práva z vad podle platných právních předpisů. Pro uplatnění záruky si uschovejte doklad o koupi. K využití technické podpory můžete vyplnit registrační formulář uvedený níže.
V případě problému během záruční doby kontaktujte JOCCA. Na tento výrobek poskytuje JOCCA záruku po dobu 3 let od data nákupu. Spotřebitel má právo na bezplatnou opravu poruch způsobených výrobní vadou; JOCCA hradí náklady na opravu včetně materiálu a práce.

Podmínky a výluky podle výrobce

Pro platnost této záruky je nutné uchovat fakturu, účtenku nebo dodací list prokazující datum nákupu. V případě pozměnění nebo manipulace s touto zárukou pozbývá záruka platnosti.
Záruka JOCCA se nevztahuje na poruchy, vady nebo poškození způsobené špatným zacházením, nesprávným používáním, použitím neoriginálního příslušenství nebo náhradních dílů, nepříznivými povětrnostními podmínkami, vyteklými bateriemi, zneužitím, nárazy, pády, nevhodnou či nedostatečnou instalací, výpadky elektrického napájení, vodou, opotřebením při používání, opravami mimo technický servis JOCCA nebo nedodržením upozornění a pokynů v návodu.

Záruka nepokrývá příslušenství a spotřební materiál, například skleněné nádoby, filtry, sáčky a baterie, ani pravidelné prohlídky a údržbu. Tato záruka byla vypracována v souladu se španělským královským legislativním dekretem RDL/07, obecným zákonem na ochranu spotřebitelů a uživatelů ze dne 16. listopadu 2007, který chrání spotřebitele a uznává jeho práva vůči prodávajícímu. Poznámka: uplatnění záruky neznamená prodloužení její doby.
Podle prohlášení výrobce JOCCA tříleté záruční krytí poruch způsobených výrobními vadami nepředstavuje obchodní záruku životnosti. Rozsah krytí a jeho podmínky jsou uvedeny v záruční části tohoto návodu.
Spotřebitel má ze zákona vůči prodávajícímu právo na bezplatnou nápravu vad. Toto právo ani ostatní zákonná práva spotřebitele nejsou zárukou JOCCA dotčena. Podmínky a výluky záruky JOCCA tato zákonná práva neomezují.

Registrace výrobku a technická podpora

Děkujeme, že jste si vybrali výrobek JOCCA. Výrobek můžete zaregistrovat prostřednictvím QR kódu nebo na www.joccashop.com/content/garantia.
Šarže: _____
Informace o zpracování osobních údajů: https://www.joccashop.com/content/politica-de-privacidad
Kontakty uvedené v originálu: atencionalcliente@JOCCA.es / atencionalcliente@JOCCA.eu

JOCCA vám děkuje za důvěru v naše výrobky. Jsme si jisti, že budete s kterýmkoli z nich zcela spokojeni. Abychom lépe vyhověli všem vašim dotazům a potřebám, je vám zákaznický servis JOCCA plně k dispozici pro řešení jakýchkoli dotazů: atencionalcliente@jocca.es.
www.jocca.es

Kontaktní údaje výrobce pro spotřebitele

Qualimax International
C/Tarraca 12, 50197 Zaragozza, ŠPANĚLSKO
E-mail: atconline@jocca.es