JOCCA 2930

Bezdrátová kulma na vlasy
Návod k použití

Popis výrobku a příslušenství

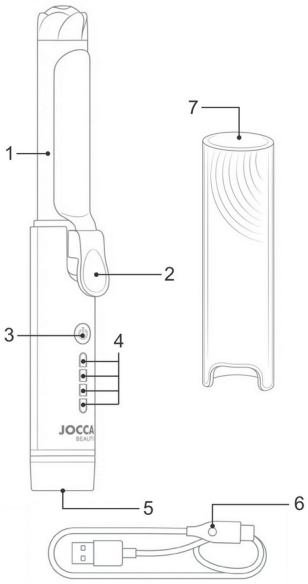

1 Topný válec
2 Přítlačná spona
3 Tlačítko zapnutí/vypnutí a nastavení teploty
4 Kontrolky teploty a nabíjení
5 Nabíjecí konektor
6 Nabíjecí kabel USB
7 Ochranný kryt

Bezpečnostní upozornění

- Tyto pokyny jsou velmi důležité. Před použitím přístroje si pečlivě přečtěte tento návod a uschovejte jej pro pozdější nahlédnutí.
- JOCCA neodpovídá za případné následky nesprávného používání výrobku nebo jiného použití, které není popsáno v tomto návodu.
- Před prvním použitím výrobek vybalte a zkontrolujte, zda je v bezvadném stavu. Pokud tomu tak není, výrobek nepoužívejte a kontaktujte JOCCA, protože záruka pokrývá jakékoli poškození vzniklé při výrobě nebo výrobní vady.
- Tento výrobek je určen pouze pro domácí použití. Nepoužívejte přístroj venku. Nevystavujte jej povětrnostním vlivům, jako je déšť, sníh, slunce apod., které mohou zhoršit jeho funkci.
- Tento přístroj mohou používat děti ve věku 8 let a starší a osoby se sníženými tělesnými, smyslovými nebo duševními schopnostmi či s nedostatkem zkušeností a znalostí, pokud jsou pod dohledem nebo byly náležitě poučeny o bezpečném používání přístroje a rozumějí souvisejícím nebezpečím. Děti si s přístrojem nesmějí hrát. Čištění a uživatelskou údržbu nesmějí provádět děti, pokud nejsou starší 8 let a pod dohledem.
- Uchovávejte přístroj a kabel mimo dosah dětí mladších 8 let.
- Děti musí být pod dohledem, aby bylo zajištěno, že si s přístrojem nehrají.
- Pokud potřebujete přístroj během používání odložit, vždy jej vypněte a položte na stabilní, vodorovný, hladký a žáruvzdorný povrch, protože může být horký.
- Před připojením přístroje k elektrické síti zkontrolujte, zda jsou kabel a zástrčka v bezvadném stavu. Zároveň ověřte, zda napětí uvedené na přístroji odpovídá vaší elektrické instalaci.
- Pokud přístroj spadl nebo na něj byla vylita voda či jiná kapalina, nepoužívejte jej ani se jej nepokoušejte opravit. Kontaktujte technický servis JOCCA.
- Pokud zjistíte, že jsou napájecí kabel, zástrčka nebo adaptér poškozené nebo se namočily vodou či jinou kapalinou, přístroj nepoužívejte a nepokoušejte se kabel, zástrčku ani adaptér vyměnit. Obraťte se přímo na autorizovaný technický servis JOCCA, kde je správně vymění, aby se předešlo nebezpečí.
- Přístroj ani žádnou jeho část neponořujte do vody nebo jiné kapaliny.
- Při odpojování přístroje od elektrické sítě netahejte za kabel, ale vždy za zástrčku. Předem se ujistěte, že je přístroj vypnutý.
- Pro svou bezpečnost a lepší fungování přístroje vždy používejte příslušenství a náhradní díly JOCCA. Nedoporučujeme používat adaptéry, zásuvkové rozbočovače ani prodlužovací kabely. Pokud jsou nezbytné, používejte pouze jednoduché nebo vícenásobné adaptéry a prodlužovací kabely splňující bezpečnostní normy.
- Nepoužívejte přístroj s mokrýma rukama či nohama ani naboso.
- Nepoužívejte přístroj v koupelně nebo ve sprše, ve vlhkých místnostech ani v blízkosti vody.
- Neomotávejte kabel kolem přístroje a nedovolte, aby se dotýkal jeho horkých povrchů.
- Po skončení používání, před čištěním, pokud přístroj necháte bez dozoru a/nebo pokud nefunguje správně, jej odpojte od elektrické sítě.

- Nabíjecí kabel zcela rozviňte, aby nedošlo k přehřátí.
- Nenechávejte přístroj v provozu bez dozoru.
- Nabíjecí kabel se nesmí dotýkat horkých částí přístroje ani být v jejich blízkosti.
- Nepoužívejte přístroj ve spojení s programátorem, časovačem ani jiným zařízením, které jej automaticky zapíná.
- Nedotýkejte se horkých částí přístroje ani je nepřikládejte k pokožce, protože mohou způsobit poranění a popáleniny.
- Přístroj je chráněn proti přehřátí, což znamená, že při nadměrném zahřátí se automaticky vypne. Pokud se během používání vypne, přepněte vypínač do polohy 0/Off a počkejte přibližně 5 minut.
-  Tento symbol znamená, že se přístroj nesmí používat v blízkosti vody.
- Nepoužívejte přístroj při koupání.
- Přístroj nepokládejte ani neskladujte na místech, kde by mohl být stržen a spadnout do vany nebo umyvadla.
- Nepoužívejte přístroj ve vlhkých místnostech ani v blízkosti van, sprch, umyvadel či jiných nádob obsahujících vodu.
- Zkontrolujte, zda nejsou výstupy vzduchu přístroje zablokované. Během provozu nezakrývejte vstup ani výstup vzduchu. Pokud je vstup vzduchu zakrytý, přístroj se automaticky vypne. Po krátkém vychladnutí se znovu zapne.

Upozornění k akumulátoru

- Pamatujte, že akumulátory je nutné odevzdávat do nádob určených pro jejich sběr.
- Pokud chcete výrobek zlikvidovat, nezapomeňte z přístroje vyjmout akumulátor.
- Přihrádku na akumulátor nikdy neumisťujte do blízkosti ohně nebo zdroje tepla.
- Akumulátor nevhazujte do ohně a přístroj nevystavujte slunci.
- Pokud z akumulátoru uniká kapalina, nikdy s ním nemanipulujte přímo holýma rukama.
- Při vyjímání akumulátoru musí být přístroj vypnutý a odpojený od elektrické sítě.
- Vyjměte akumulátor z přístroje, aby mohl být bezpečně zlikvidován.

Způsob použití

- Před prvním použitím přístroj zcela nabijte. Přístroj nikdy nepoužívejte během nabíjení.
- Připojte nabíjecí kabel USB k nabíjecímu konektoru a prostřednictvím adaptéru k elektrické síti. Během nabíjení kontrolka bliká a střídá všechny čtyři polohy. Jakmile kontrolka svítí nepřetržitě, je akumulátor zcela nabitý.
- Pro zapnutí přístroje podržte tlačítko zapnutí několik sekund. Kulma se standardně začne zahřívat na nejnižší teplotu.
- Kulma má čtyři nastavení teploty. Opakovaně stiskněte tlačítko, dokud nezvolíte požadovanou teplotu:

Kontrolky	Nastavení	Typ vlasů
	Nízká teplota: 100 °C	Velmi poškozené vlasy
	Střední teplota: 120 °C	Odbarvené, poškozené nebo jemné vlasy
	Vysoká teplota: 140 °C	Normální nebo mírně kudrnaté vlasy
	Maximální teplota: 180 °C	Silné, kudrnaté a hrubé vlasy

- Počkejte několik sekund, až topný válec dosáhne zvolené teploty. Po nastavení teploty počkejte, než se topný válec zahřeje. Jakmile kulma dosáhne zvolené teploty, kontrolka bude svítit nepřetržitě.
- Kulmu používejte na čisté, suché a předem rozčesané vlasy, aby nedocházelo k tahání.
- Rozdělte vlasy na středně velké prameny. Otevřete sponu a omotejte pramen kolem topného válce ve vzdálenosti 1 –3 cm od kořínků. Po omotání sponu zavřete, aby vlasy držely na místě.
- Poznámka: Při tomto kroku buďte obzvláště opatrní, protože topný válec bude velmi horký a mohli byste se popálit.
- Po několika sekundách uvolněte sponu a posuňte kulmu dolů, aby se natočený pramen uvolnil.
- Opakujte tento krok u zbývajících pramenů, dokud nedosáhnete požadovaného natočení.
- Pro vypnutí kulmy podržte tlačítko několik sekund.

Čištění a skladování

- Před čištěním přístroje se ujistěte, že je vypnutý a odpojený od elektrické sítě.
- Před čištěním nechte přístroj vychladnout.
- Přístroj očistěte vlhkým hadříkem nebo houbičkou a poté suchým hadříkem.
- Nepoužívejte abrazivní čisticí prostředky ani přípravky, které by mohly přístroj poškodit.
- PŘÍSTROJ ANI JEHO KABEL NIKDY NEPONOŘUJTE DO VODY ANI JINÉ KAPALINY.

- Po skončení používání kulmy počkejte, až topný válec vychladne, a nasaďte ochranný kryt, aby nedošlo k jeho poškození.
- Přístroj uchovávejte na suchém a bezpečném místě mimo dosah dětí.

Technické údaje

Nabíjení: 5 V ⎓ 2 A (přes USB)
Akumulátor: Li-ion, 3,7 V
Kapacita: 3 000 mAh

CE Tento výrobek je v souladu se směrnicemi 2014/30/EU (EMC), 2011/65/EU a 2015/863/EU (RoHS).

Recyklace výrobku a životní prostředí



Po skončení životnosti tento výrobek nevyhazujte do odpadu. Odevzdejte jej na sběrné místo odpadu určené k tomuto účelu (podle směrnice 2012/19/EU o OEEZ).
K vrácení použitého zařízení použijte systémy pro vrácení a sběr, např. viz seznam sběrných míst na www.asekol.cz nebo kontaktujte prodejce, u kterého byl výrobek zakoupen.

Vyjmutí akumulátoru

Pokud výrobek obsahuje akumulátor, je nutné jej před likvidací výrobku vyjmout následujícím postupem:
- Před vyjmutím akumulátoru z přístroje se ujistěte, že je zcela vybitý.
- Při vyjímání akumulátoru musí být přístroj odpojený od napájení.
- Pomocí šroubováku odstraňte upevňovací šrouby a otevřete kryt přístroje.
- Najděte akumulátor a přestřihněte jeho vodiče (červený a černý). Abyste zabránili riziku zkratu způsobeného případným zbytkovým nábojem akumulátoru, přestřihněte nejprve červený vodič a jeho vodivou část zakryjte izolační páskou. Poté stejným způsobem přestřihněte černý vodič.
- Opatrně vyjměte akumulátor z jeho uložení.
- Pamatujte, že akumulátory je nutné odevzdávat do zvláštních schválených sběrných nádob.

Tento výrobek je v souladu se všemi směrnicemi Evropské unie pro označení CE. Výrobek musí být zlikvidován podle místních předpisů pro likvidaci elektronických výrobků.
Třídění obalů: původní návod uvádí žlutý kontejner pro plastové a kovové obaly a nápojové kartony a modrý kontejner pro papír a lepenku. Při třídění se řiďte místním systémem sběru a označením konkrétních kontejnerů.

Záruka JOCCA

Na výrobky JOCCA se vztahují zákonná práva z vad podle platných právních předpisů. Pro uplatnění záruky si uschovejte doklad o koupi. K využití technické podpory můžete vyplnit registrační formulář uvedený níže.
V případě problému během záruční doby kontaktujte JOCCA. Na tento výrobek poskytuje JOCCA záruku po dobu 3 let od data nákupu. Spotřebitel má právo na bezplatnou opravu poruch způsobených výrobní vadou; JOCCA hradí náklady na opravu včetně materiálu a práce.

Podmínky a výluky podle výrobce

Pro platnost této záruky je nutné uchovat fakturu, účtenku nebo dodací list prokazující datum nákupu. V případě pozměnění nebo manipulace s touto zárukou pozbývá záruka platnosti.
Záruka JOCCA se nevztahuje na poruchy, vady nebo poškození způsobené špatným zacházením, nesprávným používáním, použitím neoriginálního příslušenství nebo náhradních dílů, nepříznivými povětrnostními podmínkami, vyteklými bateriemi, zneužitím, nárazy, pády, nevhodnou či nedostatečnou instalací, výpadky elektrického napájení, vodou, opotřebením při používání, opravami mimo technický servis JOCCA nebo nedodržením upozornění a pokynů v návodu.
Záruka nepokrývá příslušenství a spotřební materiál, například skleněné nádoby, filtry, sáčky a baterie, ani pravidelné prohlídky a údržbu. Tato záruka byla vypracována v souladu se španělským královským legislativním dekretem RDL/07, obecným zákonem na ochranu spotřebitelů a uživatelů ze dne 16. listopadu 2007, který chrání spotřebitele a uznává jeho práva vůči prodávajícímu. Poznámka: uplatnění záruky neznamená prodloužení její doby.
Podle prohlášení výrobce JOCCA tříleté záruční krytí poruch způsobených výrobními vadami nepředstavuje obchodní záruku životnosti. Rozsah krytí a jeho podmínky jsou uvedeny v záruční části tohoto návodu.
Spotřebitel má ze zákona vůči prodávajícímu právo na bezplatnou nápravu vad. Toto právo ani ostatní zákonná práva spotřebitele nejsou zárukou JOCCA dotčena. Podmínky a výluky záruky JOCCA tato zákonná práva neomezují.

Registrace výrobku a technická podpora

Děkujeme, že jste si vybrali výrobek JOCCA. Výrobek můžete zaregistrovat prostřednictvím QR kódu nebo na www.joccashop.com/content/garantia.
Šarže: _____

Informace o zpracování osobních údajů: https://www.joccashop.com/content/politica-de-privacidad
Kontakty uvedené v originálu: atencionalcliente@JOCCA.es / atencionalcliente@JOCCA.eu

JOCCA vám děkuje za důvěru v naše výrobky. Jsme si jisti, že budete s kterýmkoli z nich zcela spokojeni. Abychom lépe vyhověli všem vašim dotazům a potřebám, je vám zákaznický servis JOCCA plně k dispozici pro řešení jakýchkoli dotazů: atencionalcliente@jocca.es.
www.jocca.es

Kontaktní údaje výrobce pro spotřebitele

Qualimax International
C/Tarraca 12, 50197 Zaragozza, ŠPANĚLSKO
E-mail: atconline@jocca.es