JOCCA 2869

Elektrický wok
Návod k použití

Popis výrobku a příslušenství

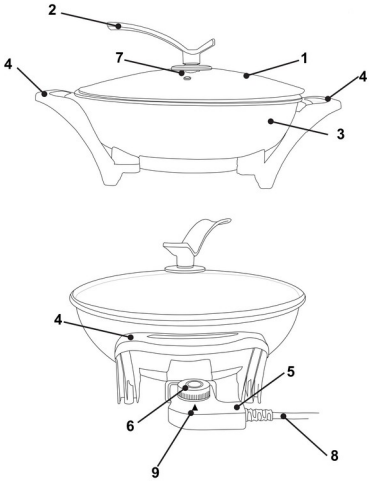

1 Poklice
2 Rukojeť poklice
3 Wok
4 Boční rukojeti
5 Konektor
6 Termostat
7 Ventil pro únik páry
8 Napájecí kabel
9 Světelná kontrolka

Bezpečnostní upozornění

- Tyto pokyny jsou velmi důležité. Před použitím přístroje si pečlivě přečtěte tento návod a uschovejte jej pro pozdější nahlédnutí.
- JOCCA neodpovídá za případné následky nesprávného používání výrobku nebo jiného použití, které není popsáno v tomto návodu.
- Před prvním použitím výrobek vybalte a zkontrolujte, zda je v bezvadném stavu. Pokud tomu tak není, výrobek nepoužívejte a kontaktujte JOCCA, protože záruka pokrývá jakékoli poškození vzniklé při výrobě nebo výrobní vady.
- Tento výrobek je určen pouze pro domácí použití. Nepoužívejte přístroj venku. Nevystavujte jej povětrnostním vlivům, jako je déšť, sníh, slunce apod., které mohou zhoršit jeho funkci.
- Tento přístroj mohou používat děti ve věku 8 let a starší a osoby se sníženými tělesnými, smyslovými nebo duševními schopnostmi či s nedostatkem zkušeností a znalostí, pokud jsou pod dohledem nebo byly náležitě poučeny o bezpečném používání přístroje a rozumějí souvisejícím nebezpečím. Děti si s přístrojem nesmějí hrát. Čištění a uživatelskou údržbu nesmějí provádět děti, pokud nejsou starší 8 let a pod dohledem.
- Uchovávejte přístroj a kabel mimo dosah dětí mladších 8 let.
- Děti musí být pod dohledem, aby bylo zajištěno, že si s přístrojem nehrají.
- Před připojením přístroje k elektrické síti zkontrolujte, zda jsou kabel a zástrčka v bezvadném stavu. Zároveň ověřte, zda napětí uvedené na přístroji odpovídá vaší elektrické instalaci.
- Pokud přístroj spadl nebo na něj byla vylita voda či jiná kapalina, nepoužívejte jej ani se jej nepokoušejte opravit. Kontaktujte technický servis JOCCA.
- Pokud zjistíte, že jsou napájecí kabel, zástrčka nebo adaptér poškozené nebo se namočily vodou či jinou kapalinou, přístroj nepoužívejte a nepokoušejte se kabel, zástrčku ani adaptér vyměnit. Obraťte se přímo na autorizovaný technický servis JOCCA, kde je správně vymění, aby se předešlo nebezpečí.
- Přístroj ani žádnou jeho část neponořujte do vody nebo jiné kapaliny.
- Při odpojování přístroje od elektrické sítě netahejte za kabel, ale vždy za zástrčku. Předem se ujistěte, že je přístroj vypnutý.
- Pro svou bezpečnost a lepší fungování přístroje vždy používejte příslušenství a náhradní díly JOCCA. Nedoporučujeme používat adaptéry, zásuvkové rozbočovače ani prodlužovací kabely. Pokud jsou nezbytné, používejte pouze jednoduché nebo vícenásobné adaptéry a prodlužovací kabely splňující bezpečnostní normy.
- Nepoužívejte přístroj s mokrýma rukama či nohama ani naboso.
- Neomotávejte kabel kolem přístroje a nedovolte, aby se dotýkal jeho horkých povrchů.
- Po skončení používání, před čištěním, pokud přístroj necháte bez dozoru a/nebo pokud nefunguje správně, jej odpojte od elektrické sítě.
- Přístroj během provozu nepřemisťujte ani se nedotýkejte jeho horkých částí, protože může dojít k poškození a popálení.
- Přístroj používejte na rovném, hladkém a vodorovném povrchu, který odolává vysokým teplotám.
- POZOR: Na površích, kterým by teplo mohlo způsobit problémy, doporučujeme použít tepelně izolační podložku.
- Přístroj nepokládejte na horkou plynovou nebo elektrickou plotnu ani do její blízkosti, do horké trouby nebo mikrovlnné trouby ani do jejich blízkosti.

- Přístroj se zcela vypne pouze po odpojení od elektrické sítě.
- Nad přístrojem a po jeho stranách ponechte dostatek prostoru pro správné proudění vzduchu.
- Nedovolte, aby se přístroj dotýkal záclon, tapet, kuchyňských utěrek nebo jiných hořlavých materiálů.
- Napájecí kabel zcela rozviňte, aby nedošlo k přehřátí.
- Nenechávejte přístroj v provozu bez dozoru.
- Nepoužívejte přístroj ve spojení s programátorem, časovačem ani jiným zařízením, které jej automaticky zapíná.
- Teplota přístupných povrchů může být za provozu přístroje vysoká. Tyto povrchy jsou označeny symbolem:



Montáž

- Před prvním použitím výrobku namontujte rukojeť poklice.
- Montážní sada obsahuje: 1 šroub, 1 kovovou podložku, 1 plastovou podložku a 1 ozdobný kryt.
- Vložte plastovou podložku do otvoru na vnitřní straně poklice.
- Položte kovovou podložku na plastovou podložku tak, aby se otvory překrývaly.
- Vložte šroub do otvoru na vnitřní straně poklice.
- Umístěte ozdobný kryt na vnější stranu poklice.
- Nakonec přišroubujte rukojeť k poklici tak, aby byla pevně upevněná.

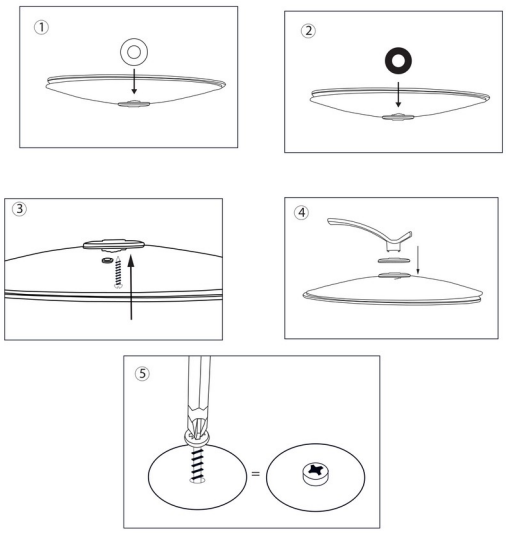

Způsob použití

- Připojte termostat ke konektoru umístěnému v základně woku.
- Připojte přístroj k elektrické síti.
- Otočením termostatu přístroj zapněte a zvolte teplotu přípravy. Podle potravin a způsobu přípravy můžete vybrat z 5 teplotních stupňů.

Poznámka: Tento elektrický wok je určen k vaření, restování, smažení a vaření v páře.

- Světelná kontrolka se rozsvítí a wok se začne zahřívat. Tento proces může trvat 5–10 minut.
- Vložte do woku potraviny k přípravě.
- Pokud během přípravy světelná kontrolka zhasne, znamená to, že wok dosáhl zvolené teploty a bude při ní pokračovat v přípravě.
- Pokud jste s přípravou skončili, ale chcete udržovat teplotu, otočte termostat do polohy „WARMKEEP“.
- Po použití otočte termostat do polohy 0 a odpojte přístroj od elektrické sítě.
- Před uložením přístroje odpojte termostat od woku.

Čištění a skladování

- Výrobek je určen pro styk s potravinami. Před každým použitím i před prvním použitím jej umyjte vodou se saponátem.
- Před čištěním se ujistěte, že je přístroj odpojený od elektrické sítě.
- Před čištěním nechte přístroj vychladnout.
- Nepoužívejte abrazivní čisticí prostředky ani přípravky, které by mohly přístroj poškodit.
- PŘÍSTROJ ANI JEHO KABEL NIKDY NEPONOŘUJTE DO VODY ANI JINÉ KAPALINY.
- Poklici čistěte měkkou houbičkou a vodou se saponátem.
- Wok po použití otřete vlhkým hadříkem, dokud je ještě mírně teplý, ale není horký.
- Pokud se zbytky obtížně odstraňují, nalijte do woku trochu vody se saponátem a zapněte jej. Zahřátím zbytky změknou a půjdou snadněji odstranit.

• Nepoužívejte kovové drátěnky, které by mohly poškodit nepřilnavý povrch.
• Vnější povrch termostatu čistěte suchým hadříkem. Vnitřní části nikdy nečistěte.
• Po vyčištění wok osušte měkkým hadříkem. Poté naneste tenkou vrstvu kuchyňského oleje.
• Přístroj uchovávejte na suchém a bezpečném místě mimo dosah dětí.

Technické údaje

220–240 V ~ 50–60 Hz 1400–1600 W

CE Tento výrobek je v souladu se směrnicemi 2014/30/EU (EMC), 2014/35/EU (LVD), 2011/65/EU a 2015/863/EU (RoHS).

Recyklace výrobku a životní prostředí

 Po skončení životnosti tento výrobek nevyhazujte do odpadu. Odevzdejte jej na sběrné místo odpadu určené k tomuto účelu (podle směrnice 2012/19/EU o OEEZ).
K vrácení použitého zařízení použijte systémy pro vrácení a sběr, např. viz seznam sběrných míst na www.asekol.cz nebo kontaktujte prodejce, u kterého byl výrobek zakoupen.

Záruka JOCCA

Na výrobky JOCCA se vztahují zákonná práva z vad podle platných právních předpisů. Pro uplatnění záruky si uschovejte doklad o koupi. K využití technické podpory můžete vyplnit registrační formulář uvedený níže.
V případě problému během záruční doby kontaktujte JOCCA. Na tento výrobek poskytuje JOCCA záruku po dobu 3 let od data nákupu. Spotřebitel má právo na bezplatnou opravu poruch způsobených výrobní vadou; JOCCA hradí náklady na opravu včetně materiálu a práce.

Podmínky a výluky podle výrobce

Pro platnost této záruky je nutné uchovat fakturu, účtenku nebo dodací list prokazující datum nákupu. V případě pozměnění nebo manipulace s touto zárukou pozbývá záruka platnosti.
Záruka JOCCA se nevztahuje na poruchy, vady nebo poškození způsobené špatným zacházením, nesprávným používáním, použitím neoriginálního příslušenství nebo náhradních dílů, nepříznivými povětrnostními podmínkami, vyteklými bateriemi, zneužitím, nárazy, pády, nevhodnou či nedostatečnou instalací, výpadky elektrického napájení, vodou, opotřebením při používání, opravami mimo technický servis JOCCA nebo nedodržením upozornění a pokynů v návodu.
Záruka nepokrývá příslušenství a spotřební materiál, například skleněné nádoby, filtry, sáčky a baterie, ani pravidelné prohlídky a údržbu. Tato záruka byla vypracována v souladu se španělským královským legislativním dekretem RDL/07, obecným zákonem na ochranu spotřebitelů a uživatelů ze dne 16. listopadu 2007, který chrání spotřebitele a uznává jeho práva vůči prodávajícímu. Poznámka: uplatnění záruky neznamená prodloužení její doby.
Podle prohlášení výrobce JOCCA tříleté záruční krytí poruch způsobených výrobními vadami nepředstavuje obchodní záruku životnosti. Rozsah krytí a jeho podmínky jsou uvedeny v záruční části tohoto návodu.
Spotřebitel má ze zákona vůči prodávajícímu právo na bezplatnou nápravu vad. Toto právo ani ostatní zákonná práva spotřebitele nejsou zárukou JOCCA dotčena. Podmínky a výluky záruky JOCCA tato zákonná práva neomezují.

Registrace výrobku a technická podpora

Děkujeme, že jste si vybrali výrobek JOCCA. Výrobek můžete zaregistrovat prostřednictvím QR kódu nebo na www.joccashop.com/content/garantia.
Šarže: _____
Informace o zpracování osobních údajů: https://www.joccashop.com/content/politica-de-privacidad
Kontakty uvedené v originálu: atencionalcliente@JOCCA.es / atencionalcliente@JOCCA.eu
JOCCA vám děkuje za důvěru v naše výrobky. Jsme si jisti, že budete s kterýmkoli z nich zcela spokojeni. Abychom lépe vyhověli všem vašim dotazům a potřebám, je vám zákaznický servis JOCCA plně k dispozici pro řešení jakýchkoli dotazů: atencionalcliente@jocca.es.
www.jocca.es

Kontaktní údaje výrobce pro spotřebitele

Qualimax International
C/Tarraca 12, 50197 Zaragozza, ŠPANĚLSKO
E-mail: atconline@jocca.es