JOCCA 2727

Vysoušecí žehlička na vlasy
Návod k použití

Popis výrobku a příslušenství

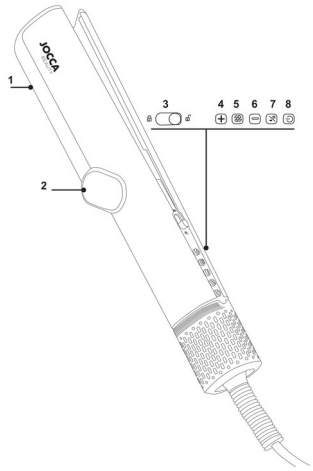

1 Výstup vzduchu
2 LED displej
3 Tlačítko zámku
4 Tlačítko zvýšení teploty
5 Tlačítko nastavení rychlosti
6 Tlačítko snížení teploty
7 Tlačítko vysoušeče/žehličky
8 Tlačítko zapnutí

Bezpečnostní upozornění

- Tyto pokyny jsou velmi důležité. Před použitím výrobku si pečlivě přečtěte tento návod a uschovejte jej pro pozdější nahlédnutí.
- JOCCA neodpovídá za případné následky nesprávného používání výrobku nebo jiného použití, které není popsáno v tomto návodu.
- Před prvním použitím výrobek vybalte a zkontrolujte, zda je v bezvadném stavu. Pokud tomu tak není, výrobek nepoužívejte a kontaktujte JOCCA, protože záruka pokrývá jakékoli poškození vzniklé při výrobě nebo výrobní vady.
- Tento výrobek je určen pouze pro domácí použití. Nepoužívejte přístroj venku. Nevystavujte jej povětrnostním vlivům, jako je déšť, sníh, slunce apod., které mohou zhoršit jeho funkci.
- Tento přístroj mohou používat děti ve věku 8 let a starší a osoby se sníženými tělesnými, smyslovými nebo duševními schopnostmi nebo s nedostatkem zkušeností a znalostí, pokud jsou pod dohledem nebo byly náležitě poučeny o bezpečném používání výrobku a rozumějí souvisejícím nebezpečím. Děti si s přístrojem nesmějí hrát. Čištění a údržbu výrobku nesmějí provádět děti, pokud nejsou starší 8 let a pod dohledem.
- Uchovávejte přístroj a kabel mimo dosah dětí mladších 8 let.
- Děti musí být pod dohledem, aby bylo zajištěno, že si s přístrojem nehrají.
- Potřebujete-li přístroj během používání odložit, vždy jej vypněte a položte na stabilní, vodorovný, hladký a tepelně odolný povrch, protože může být horký.
- Před připojením přístroje k elektrické síti zkontrolujte, zda jsou kabel a zástrčka v bezvadném stavu. Ověřte také, zda napětí uvedené na přístroji odpovídá vaší elektrické instalaci.
- Pokud přístroj spadl nebo na něj byla vylita voda či jiná kapalina, nepoužívejte jej ani se jej nepokoušejte opravit. Kontaktujte technický servis JOCCA.
- Pokud zjistíte, že jsou napájecí kabel, zástrčka nebo adaptér poškozené nebo se namočily vodou či jinou kapalinou, přístroj nepoužívejte a nepokoušejte se kabel, zástrčku ani adaptér vyměnit. Obraťte se přímo na autorizovaný technický servis JOCCA, kde je správně vymění, aby se předešlo nebezpečí.
- Přístroj ani žádnou jeho část neponořujte do vody nebo jiné kapaliny.
- Při odpojování přístroje od elektrické sítě netahejte za kabel, ale vždy za zástrčku. Předem se ujistěte, že je přístroj vypnutý.
- Pro svou bezpečnost a lepší fungování přístroje vždy používejte příslušenství a náhradní díly JOCCA. Nedoporučujeme používat adaptéry, zásuvkové rozbočovače ani prodlužovací kabely. Pokud jsou nezbytné, používejte pouze jednoduché nebo vícenásobné adaptéry a prodlužovací kabely splňující bezpečnostní normy.
- Nepoužívejte přístroj s mokrýma rukama či nohama ani naboso.
- Nepoužívejte přístroj ve vaně ani ve sprše, ve vlhkých místnostech ani v blízkosti vody.
- Neomotávejte kabel kolem přístroje a nedovolte, aby se dotýkal jeho horkých povrchů.
- Po skončení používání, před čištěním, pokud přístroj necháte bez dozoru a/nebo pokud nefunguje správně, jej odpojte od elektrické sítě.
- Nikdy nenechávejte kabel přístroje volně viset ani se dotýkat horkých částí.
- Napájecí kabel zcela rozviňte, aby nedošlo k přehřátí.

- Nedotýkejte se horkých částí přístroje a zabraňte jejich kontaktu s pokožkou, protože mohou způsobit poranění a popáleniny.
- Nepoužívejte nástavce, pokud jsou poškozené, zlomené nebo mají poškozené zuby, protože přístroj nebude správně fungovat.
- Kontrolujte, zda nejsou výstupy vzduchu přístroje ucpané. Během provozu nezakrývejte vstup ani výstup vzduchu.
- Tento symbol znamená, že přístroj nesmí být používán v blízkosti vody. 
- Pokud přístroj používáte v koupelně, po použití jej odpojte ze zásuvky, protože blízkost vody představuje nebezpečí i tehdy, když je přístroj vypnutý.
- Nepoužívejte přístroj při koupání.
- Přístroj nepokládejte ani neskladujte na místech, odkud by mohl být stažen a spadnout do vany nebo umyvadla.
- Nepoužívejte tento přístroj ve vlhkých místnostech ani v blízkosti van, sprch, umyvadel či jiných nádob obsahujících vodu.
- Nepoužívejte přístroj ve spojení s programátorem, časovačem ani jiným zařízením, které jej automaticky zapíná.
- Přístroj je chráněn proti přehřátí: pokud se nadměrně zahřeje, automaticky se vypne. Pokud se během používání vypne, přepněte vypínač do polohy 0 a vyčkejte přibližně 5 minut.
- Jako dodatečná ochrana se doporučuje instalovat do elektrického obvodu napájejícího přístroj proudový chránič s vybavovacím reziduálním proudem nejvýše 30 mA. Poraďte se s kvalifikovaným elektrikářem.

Způsob použití

- Před použitím přístroje osušte vlasy ručníkem, abyste odstranili přebytečnou vlhkost.
- Připojte přístroj k elektrické síti.
- Stisknutím tlačítka zapnutí přístroj zapněte.
- Stisknutím tlačítka vysoušeče/žehličky zvolte funkci vysoušeče. Na LED displeji se zobrazí symbol .
- Vlasy důkladně vysušte, abyste odstranili vlhkost u kořínků i po celé délce. Poznámka: Pro rychlejší a přesnější vysoušení posuňte tlačítko zámku a zavřete destičky vysoušecí žehličky.
- Poté opětovným stisknutím tlačítka vysoušeče/žehličky přepněte na funkci žehličky. Na LED displeji se zobrazí symbol . Poznámka: Při žehlení vlasů musí být destičky žehličky vždy otevřené.
- Mezi destičky vložte prameny vlasů o šířce přibližně 3 cm a táhněte žehličku od kořínků ke konečkům, abyste vlasy dosušili, narovnali a zafixovali účes. Pro optimální výsledek pohybujte vysoušecí žehličkou pomalu.
- Pomocí tlačítek zvýšení/snížení teploty zvolte požadovanou hodnotu: 60 °C – 80 °C – 100 °C – 120 °C.
- Vysoušecí žehlička má 2 rychlosti. Stisknutím tlačítka  nastavte rychlost proudění vzduchu.
- Po skončení používání stiskněte tlačítko zapnutí/vypnutí a odpojte přístroj od elektrické sítě.

Funkce studeného vzduchu

- Funkci studeného vzduchu lze používat při vysoušení i při žehlení.
- Při vysoušení vlasů používejte studený vzduch, aby vlasy zůstaly zdravé a méně se krepatily.
- Při žehlení vlasů používejte studený vzduch k zafixování účesu a dosažení dlouhotrvajícího výsledku.
- Pomocí tlačítek zvýšení/snížení teploty zvolte symbol .

Čištění a skladování

- Před čištěním se ujistěte, že je přístroj odpojený od elektrické sítě.
- Před čištěním nechte přístroj vychladnout.
- Nepoužívejte abrazivní čisticí prostředky ani přípravky, které by mohly přístroj poškodit.
- PŘÍSTROJ ANI JEHO KABEL NIKDY NEPONOŘUJTE DO VODY ANI JINÉ KAPALINY.
- Vnější povrch přístroje očistěte vlhkým hadříkem nebo houbičkou a poté suchým hadříkem.
- Neomotávejte kabel kolem přístroje, protože by se tím mohl poškodit.
- Pravidelně kartáčkem odstraňujte vlasy a prach nahromaděné na hlavici a ve vstupech a výstupech vzduchu, abyste dosahovali lepších výsledků, zachovali účinnost vysoušecí žehličky a prodloužili její životnost. Poznámka: Pro snazší čištění posuňte dolů mřížku chránící vstup vzduchu. Po vyčištění ji zasuňte zpět na místo.
- Cestovní pouzdro čistěte vlhkou houbičkou bez abrazivních čisticích prostředků.
- Přístroj uchovávejte v cestovním pouzdru na suchém a bezpečném místě mimo dosah dětí.

Technické údaje

220–240 V ~ 50–60 Hz 1000 W

CE Tento výrobek je v souladu se směrnicemi 2014/30/EU (EMC), 2014/35/EU (LVD), 2011/65/EU a 2015/863/EU (RoHS).

Recyklace výrobku a životní prostředí



Po skončení životnosti tento výrobek nevyhazujte do odpadu. Odevzdejte jej na sběrné místo odpadu určené k tomuto účelu (podle směrnice 2012/19/EU o OEEZ).
K vrácení použitého zařízení použijte systémy pro vrácení a sběr, např. viz seznam sběrných míst na www.asekol.cz nebo kontaktujte prodejce, u kterého byl výrobek zakoupen.
Tento výrobek je v souladu se všemi směrnicemi Evropské unie pro označení CE. Výrobek musí být zlikvidován podle místních předpisů pro likvidaci elektronických výrobků.



Třída ochrany před úrazem elektrickým proudem II.
Papírové a lepenkové obaly třiďte do modrého kontejneru.

Záruka JOCCA

Na výrobky JOCCA se vztahují zákonná práva z vad podle platných právních předpisů. Pro uplatnění záruky si uschovejte doklad o koupi. K využití technické podpory můžete vyplnit registrační formulář uvedený níže.
V případě problému během záruční doby kontaktujte JOCCA. Na tento výrobek poskytuje JOCCA záruku po dobu 3 let od data nákupu. Spotřebitel má právo na bezplatnou opravu poruch způsobených výrobní vadou; JOCCA hradí náklady na opravu včetně materiálu a práce.

Podmínky a výluky podle výrobce

Pro platnost této záruky je nutné uchovat fakturu, účtenku nebo dodací list prokazující datum nákupu. V případě pozměnění nebo manipulace s touto zárukou pozbývá záruka platnosti.
Záruka JOCCA se nevztahuje na poruchy, vady nebo poškození způsobené špatným zacházením, nesprávným používáním, použitím neoriginálního příslušenství nebo náhradních dílů, nepříznivými povětrnostními podmínkami, vyteklými bateriemi, zneužitím, nárazy, pády, nevhodnou či nedostatečnou instalací, výpadky elektrického napájení, vodou, opotřebením při používání, opravami mimo technický servis JOCCA nebo nedodržením upozornění a pokynů v návodu.
Záruka nepokrývá příslušenství a spotřební materiál, například skleněné nádoby, filtry, sáčky a baterie, ani pravidelné prohlídky a údržbu. Tato záruka byla vypracována v souladu se španělským královským legislativním dekretem RDL/07, obecným zákonem na ochranu spotřebitelů a uživatelů ze dne 16. listopadu 2007, který chrání spotřebitele a uznává jeho práva vůči prodávajícímu. Poznámka: uplatnění záruky neznamená prodloužení její doby.
Podle prohlášení výrobce JOCCA tříleté záruční krytí poruch způsobených výrobními vadami nepředstavuje obchodní záruku životnosti. Rozsah krytí a jeho podmínky jsou uvedeny v záruční části tohoto návodu.
Spotřebitel má ze zákona vůči prodávajícímu právo na bezplatnou nápravu vad. Toto právo ani ostatní zákonná práva spotřebitele nejsou zárukou JOCCA dotčena. Podmínky a výluky záruky JOCCA tato zákonná práva neomezují.

Registrace výrobku a technická podpora

Děkujeme, že jste si vybrali výrobek JOCCA. Výrobek můžete zaregistrovat prostřednictvím QR kódu nebo na www.joccashop.com/content/garantia.
Šarže: _____
Informace o zpracování osobních údajů: https://www.joccashop.com/content/politica-de-privacidad
Kontakty uvedené v originálu: atencionalcliente@JOCCA.es / atencionalcliente@JOCCA.eu

JOCCA vám děkuje za důvěru v naše výrobky. Jsme si jisti, že budete s kterýmkoli z nich zcela spokojeni. Abychom lépe vyhověli všem vašim dotazům a potřebám, je vám zákaznický servis JOCCA plně k dispozici pro řešení jakýchkoli dotazů: atencionalcliente@jocca.es.
www.jocca.es

Kontaktní údaje výrobce pro spotřebitele

Qualimax International
C/Tarraca 12, 50197 Zaragozza, ŠPANĚLSKO
E-mail: atconline@jocca.es