JOCCA 2709

Espresso kávovar
Návod k použití

Popis výrobku a příslušenství

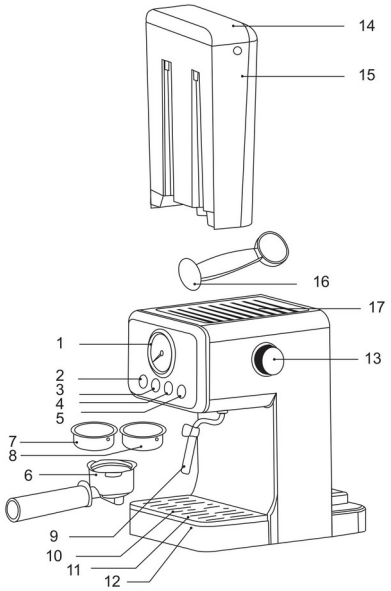

1 Manometr
2 Tlačítko zapnutí/vypnutí
3 Tlačítko krátké kávy
4 Tlačítko dlouhé kávy
5 Tlačítko páry
6 Držák filtru
7 Filtr pro 2 šálky
8 Filtr pro 1 šálek
9 Parní tryska
10 Mřížka
11 Odkapávací miska
12 Ukazatel hladiny
13 Regulátor páry
14 Víko nádržky na vodu
15 Nádržka na vodu
16 Odměrná lžička s pěchovadlem
17 Plocha pro nahřívání šálků

Bezpečnostní upozornění

- Tyto pokyny jsou velmi důležité. Před použitím výrobku si pečlivě přečtěte tento návod a uschovejte jej pro pozdější nahlédnutí.
- JOCCA neodpovídá za případné následky nesprávného používání výrobku nebo jiného použití, které není popsáno v tomto návodu.
- Před prvním použitím výrobek vybalte a zkontrolujte, zda je v bezvadném stavu. Pokud tomu tak není, výrobek nepoužívejte a kontaktujte JOCCA, protože záruka pokrývá jakékoli poškození vzniklé při výrobě nebo výrobní vady.
- Tento výrobek je určen pouze pro domácí použití. Nepoužívejte přístroj venku. Nevystavujte jej povětrnostním vlivům, jako je déšť, sníh, slunce apod., které mohou zhoršit jeho funkci.
- Tento přístroj mohou používat děti ve věku 8 let a starší a osoby se sníženými tělesnými, smyslovými nebo duševními schopnostmi nebo s nedostatkem zkušeností a znalostí, pokud jsou pod dohledem nebo byly náležitě poučeny o bezpečném používání výrobku a rozumějí souvisejícím nebezpečím. Děti si s přístrojem nesmějí hrát. Čištění a údržbu výrobku nesmějí provádět děti, pokud nejsou starší 8 let a pod dohledem.
- Uchovávejte přístroj a kabel mimo dosah dětí mladších 8 let.
- Děti musí být pod dohledem, aby bylo zajištěno, že si s přístrojem nehrají.
- Před připojením přístroje k elektrické síti zkontrolujte, zda jsou kabel a zástrčka v bezvadném stavu. Ověřte také, zda napětí uvedené na přístroji odpovídá vaší elektrické instalaci.
- Pokud přístroj spadl nebo na něj byla vylita voda či jiná kapalina, nepoužívejte jej ani se jej nepokoušejte opravit. Kontaktujte technický servis JOCCA.
- Pokud zjistíte, že jsou napájecí kabel, zástrčka nebo adaptér poškozené nebo se namočily vodou či jinou kapalinou, přístroj nepoužívejte a nepokoušejte se kabel, zástrčku ani adaptér vyměnit. Obraťte se přímo na autorizovaný technický servis JOCCA, kde je správně vymění, aby se předešlo nebezpečí.
- Přístroj ani žádnou jeho část neponořujte do vody nebo jiné kapaliny.
- Při odpojování přístroje od elektrické sítě netahejte za kabel, ale vždy za zástrčku. Předem se ujistěte, že je přístroj vypnutý.
- Pro svou bezpečnost a lepší fungování přístroje vždy používejte příslušenství a náhradní díly JOCCA. Nedoporučujeme používat adaptéry, zásuvkové rozbočovače ani prodlužovací kabely. Pokud jsou nezbytné, používejte pouze jednoduché nebo vícenásobné adaptéry a prodlužovací kabely splňující bezpečnostní normy.
- Nepoužívejte přístroj s mokrýma rukama či nohama ani naboso.
- Neomotávejte kabel kolem přístroje a nedovolte, aby se dotýkal jeho horkých povrchů.
- Po skončení používání, před čištěním, při výměně příslušenství nebo pokud přístroj necháte bez dozoru, jej odpojte od elektrické sítě.
- Přístroj během provozu nepřemisťujte ani se nedotýkejte jeho horkých částí, protože může dojít k poškození a popálení.
- Nedotýkejte se horkých částí přístroje ani je nepřikládejte k pokožce, protože byste se mohli popálit.

- Dávejte pozor, abyste se neopařili párou.
- Nikdy nenechávejte kabel přístroje volně viset ani se dotýkat horkých částí.
- Přístroj používejte na rovném, hladkém a vodorovném povrchu, který odolává vysokým teplotám.
- POZOR: Na površích, kterým by teplo mohlo způsobit problémy, se doporučuje použít tepelně izolační podložku.
- Přístroj nepokládejte na horkou plynovou nebo elektrickou plotýnku ani do její blízkosti, do horké trouby nebo mikrovlnné trouby ani do jejich blízkosti.
- Výrobek nepoužívejte v blízkosti záclon, tapet, kuchyňských utěrek ani jiných hořlavých materiálů.
- Napájecí kabel zcela rozviňte, aby nedošlo k přehřátí.
- Nepoužívejte přístroj ve spojení s programátorem, časovačem ani jiným zařízením, které jej automaticky zapíná.
- Nikdy přístroj nezapínejte, pokud v nádržce není voda.
- Neodnímejte držák filtru, když přístroj připravuje kávu nebo vytváří páru.
- Tento přístroj je určen pro použití v domácnostech a podobných prostředích, například:
  – Kuchyňské prostory pro zaměstnance v obchodech, kancelářích a jiných pracovních prostředích.
  – Venkovská ubytovací zařízení a použití hosty v hotelech, motelech a jiných ubytovacích zařízeních.
  – Ubytování typu nocleh se snídaní.
  – Stravovací služby a podobná nekomerční použití.
- Během přípravy kávy nenechávejte kávovar bez dozoru.
- Tento přístroj se zcela odpojí pouze vytažením zástrčky z elektrické zásuvky.

Způsob použití

První použití

- Před prvním použitím naplňte nádržku vodou po značku „MAX“ a zavřete její víko.

Poznámka: Nádržka na vodu je pro snadné čištění vyjímatelná. Vysuňte ji nahoru a oddělte ji od kávovaru. Nádržku můžete nejprve naplnit vodou a poté vložit do přístroje.

- Vložte filtr bez kávy do držáku filtru tak, aby výstupek filtru zapadl do drážky držáku.



- Vložte držák filtru do kávovaru, vyrovnejte jej s drážkami přístroje a otočením proti směru hodinových ručiček jej upevněte.

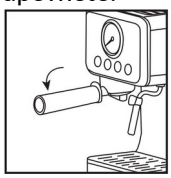

- Položte šálek na odkládací mřížku. Předem se ujistěte, že je regulátor páry v poloze 0.
- Připojte kávovar k elektrické síti a stiskněte tlačítko zapnutí. Světelná kontrolka začne blikat a kávovar se začne předehřívat.
- Jakmile se kávovar předehřeje, světelná kontrolka zůstane svítit.
- Stiskněte kterékoli tlačítko přípravy kávy. Čerpadlo začne čerpat vodu.
- Jakmile přestane vytékat voda, stiskněte tlačítko páry a počkejte, až světelná kontrolka přestane blikat.
- Otočte regulátorem páry, aby se pára uvolnila.
- Jakmile přestane vycházet pára, můžete začít připravovat kávu.

Předehřev

- Před přípravou kávy doporučujeme předehřát přístroj včetně filtru a šálku, aby studené součásti neovlivnily chuť kávy.
- Před předehříváním kávovaru se ujistěte, že je v nádržce voda.
- Kávovar je vybaven dvěma různými filtry: pro 1 šálek a pro 2 šálky kávy. Vyberte filtr, který budete používat, a vložte jej do držáku filtru.
- Vložte držák filtru do kávovaru.
- Položte šálek na plochu pro nahřívání šálků v horní části kávovaru, aby se zahřál.
- Připojte přístroj k elektrické síti. Ujistěte se, že je regulátor páry v poloze „0“.
- Stiskněte tlačítko zapnutí. Světelná kontrolka se rozsvítí a začne blikat. Po dokončení předehřevu zůstane svítit a ručička manometru se nastaví k obrázku šálku.

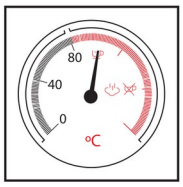

Poznámka: Nikdy nepřipravujte kávu, pokud ručička manometru ukazuje na obrázek přeškrtnutého šálku kávy.

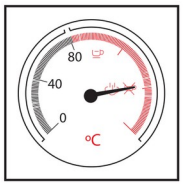

Příprava espressa

1. Předehřejte kávovar.
2. Otočením ve směru hodinových ručiček vyjměte držák filtru z kávovaru. Pomocí odměrné lžičky nasypte do filtru mletou kávu a pevně ji upěchujte pěchovadlem. Poznámka: Pro přípravu jednoho šálku kávy použijte filtr pro 1 šálek. Dávka mleté kávy pro jeden šálek je polovina odměrné lžičky. Pro přípravu dvou šálků kávy nebo dlouhé kávy naplňte filtr pro 2 šálky jednou odměrnou lžičkou mleté kávy.
3. Vložte filtr do držáku filtru a držák upevněte do kávovaru otočením proti směru hodinových ručiček.
4. Nalijte do šálku horkou vodu. Jakmile se šálek zahřeje, vodu vylijte, šálek osušte a znovu jej položte na mřížku odkapávací misky. Šálek můžete nahřát také položením na horní plochu pro nahřívání šálků.
5. Stiskněte tlačítko krátké nebo dlouhé kávy.
6. Po dokončení přípravy kávy vyjměte držák filtru z kávovaru a odstraňte z filtru zbytky kávy.
7. Stisknutím tlačítka zapnutí/vypnutí kávovar vypněte.
8. Před čištěním nechte příslušenství kávovaru vychladnout. Nezapomeňte pravidelně vyprazdňovat a čistit odkapávací misku, která je pro snadnou údržbu vyjímatelná.

Poznámka: Jakmile se ukazatel hladiny v odkapávací misce zvedne, je nutné misku vyprázdnit.

Příprava cappuccina a napěňování mléka

1. Připravte espresso podle výše uvedených kroků.
2. Stiskněte tlačítko páry a počkejte, až světelná kontrolka přestane blikat. Jakmile ručička manometru ukazuje na symbol páry, je kávovar připraven k napěňování.

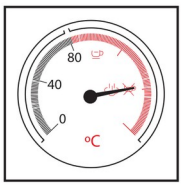

3. Naplňte konvičku přibližně 100 ml mléka na každé připravované cappuccino. Doporučuje se používat plnotučné mléko vychlazené v chladničce.
4. Pomalu otáčejte regulátorem páry proti směru hodinových ručiček. Z parní trysky začne vycházet pára. Poznámka: Nikdy neotáčejte regulátorem páry rychle, protože by se pára rychle hromadila, což může zvýšit nebezpečí výbuchu.
5. Ponořte parní trysku přibližně dva centimetry do mléka a napěňujte mléko pohybováním nádobou nahoru a dolů.
6. Po dokončení otočte regulátor páry do polohy „0“. Poznámka: Ihned po ukončení tvorby páry očistěte parní trysku vlhkou houbičkou, ale dávejte pozor, abyste se nepopálili.
7. Nalijte mléčnou pěnu do připravené kávy. Oslaďte podle chuti a případně posypte pěnu trochou kakaového prášku.
8. Stisknutím tlačítka zapnutí/vypnutí kávovar vypněte.

Poznámka: Pokud je kávovar zapnutý, ale 30 minut jej nepoužíváte, automaticky přejde do pohotovostního režimu. Pro opětovné použití stiskněte tlačítko zapnutí/vypnutí.

Čištění a skladování

- Výrobek je určen pro styk s potravinami. Před každým použitím i před prvním použitím jej umyjte vodou se saponátem.
- Před čištěním se ujistěte, že je přístroj odpojený od elektrické sítě.
- Před čištěním nechte přístroj vychladnout.
- Nepoužívejte abrazivní čisticí prostředky ani přípravky, které by mohly přístroj poškodit.
- PŘÍSTROJ ANI JEHO KABEL NIKDY NEPONOŘUJTE DO VODY ANI JINÉ KAPALINY.
- Vnější povrch přístroje čistěte vlhkým hadříkem nebo houbičkou.

- Přístroj skladujte na suchém a bezpečném místě.
- Pokud výrobek nebudete delší dobu používat, před uložením kávovar zapněte a nechte po dobu 3 minut unikat páru.

Odvápnění kávovaru

1. Při každodenním používání odstraňujte z kávovaru vodní kámen přibližně každé 3 měsíce, aby byl řádně udržován.
2. Naplňte nádržku vodou a odvápňovacím prostředkem po značku MAX. Používáte-li odvápňovací prostředek, přidejte 1 díl prostředku na 4 díly vody. Používáte-li kyselinu citronovou, přidejte 3 díly kyseliny citronové na 100 dílů vody.
3. Vložte filtr bez kávy do držáku filtru a držák upevněte do kávovaru.
4. Na odkapávací misku postavte nádobu s velkým objemem.
5. Připojte kávovar k elektrické síti a stiskněte tlačítko zapnutí. Počkejte, až světelná kontrolka přestane blikat.
6. Pro spuštění odvápňování stiskněte současně tlačítka krátké a dlouhé kávy na 3 sekundy.
7. Počkejte, až se nádržka na vodu zcela vyprázdní.
8. Pokud po dokončení odvápňování považujete za nutné postup zopakovat, znovu nalijte odvápňovací prostředek do nádržky a opakujte kroky 6 a 7.
9. Naplňte nádržku vodou z vodovodu po značku MAX a stiskněte tlačítko dlouhé kávy (bez mleté kávy ve filtru). Opakujte tento krok, dokud v nádržce nezůstane žádná voda.

Technické údaje

220–240 V 50–60 Hz 1 400 W 15 bar

CE Tento výrobek je v souladu se směrnicemi 2014/30/EU (EMC), 2014/35/EU (LVD), 2011/65/EU a 2015/863/EU (RoHS).

Recyklace výrobku a životní prostředí

 Po skončení životnosti tento výrobek nevyhazujte do odpadu. Odevzdejte jej na sběrné místo odpadu určené k tomuto účelu (podle směrnice 2012/19/EU o OEEZ).
K vrácení použitého zařízení použijte systémy pro vrácení a sběr, např. viz seznam sběrných míst na www.asekol.cz nebo kontaktujte prodejce, u kterého byl výrobek zakoupen.
Tento výrobek je v souladu se všemi směrnicemi Evropské unie pro označení CE. Výrobek musí být zlikvidován podle místních předpisů pro likvidaci elektronických výrobků.

 Výrobek určený pro styk s potravinami.
Třídění obalů: původní návod uvádí žlutý kontejner pro plastové a kovové obaly a nápojové kartony a modrý kontejner pro papír a lepenku. Při třídění se řiďte místním systémem sběru a označením konkrétních kontejnerů.
JOCCA vám děkuje za důvěru v naše výrobky. Jsme si jisti, že budete s kterýmkoli z nich zcela spokojeni. Abychom lépe vyhověli všem vašim dotazům a potřebám, je vám zákaznický servis JOCCA plně k dispozici pro řešení jakýchkoli dotazů: atencionalcliente@jocca.es.
www.jocca.es

Záruka JOCCA

Podle prohlášení výrobce JOCCA tříleté záruční krytí poruch způsobených výrobními vadami nepředstavuje obchodní záruku životnosti. Rozsah krytí a jeho podmínky jsou uvedeny v záruční části tohoto návodu.
Spotřebitel má ze zákona vůči prodávajícímu právo na bezplatnou nápravu vad. Toto právo ani ostatní zákonná práva spotřebitele nejsou zárukou JOCCA dotčena. Podmínky a výluky záruky JOCCA tato zákonná práva neomezují.

Kontaktní údaje výrobce pro spotřebitele

Qualimax International
C/Tarraca 12, 50197 Zaragozza, ŠPANĚLSKO
E-mail: atconline@jocca.es