JOCCA 2708

Topinkovač
Návod k použití

Popis výrobku a příslušenství

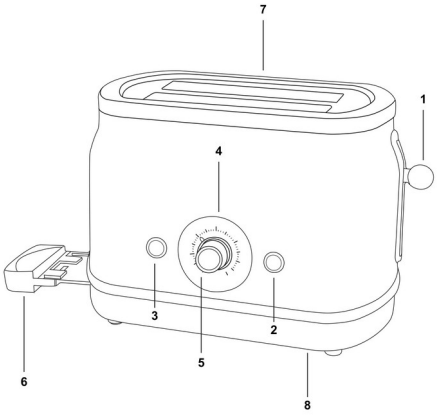

1 Spouštěcí páčka
2 Tlačítko ohřevu
3 Tlačítko rozmrazování
4 Regulátor stupně opečení
5 Funkce zrušení opékání
6 Miska na drobky
7 Otvory na topinky
8 Prostor pro uložení kabelu

Bezpečnostní upozornění

- Tyto pokyny jsou velmi důležité. Před použitím výrobku si pečlivě přečtěte tento návod a uschovejte jej pro pozdější nahlédnutí.
- JOCCA neodpovídá za případné následky nesprávného používání výrobku nebo jiného použití, které není popsáno v tomto návodu.
- Před prvním použitím výrobek vybalte a zkontrolujte, zda je v bezvadném stavu. Pokud tomu tak není, výrobek nepoužívejte a kontaktujte JOCCA, protože záruka pokrývá jakékoli poškození vzniklé při výrobě nebo výrobní vady.
- Tento výrobek je určen pouze pro domácí použití. Nepoužívejte přístroj venku. Nevystavujte jej povětrnostním vlivům, jako je déšť, sníh, slunce apod., které mohou zhoršit jeho funkci.
- Tento přístroj mohou používat děti ve věku 8 let a starší a osoby se sníženými tělesnými, smyslovými nebo duševními schopnostmi nebo s nedostatkem zkušeností a znalostí, pokud jsou pod dohledem nebo byly náležitě poučeny o bezpečném používání výrobku a rozumějí souvisejícím nebezpečím. Děti si s přístrojem nesmějí hrát. Čištění a údržbu výrobku nesmějí provádět děti, pokud nejsou starší 8 let a pod dohledem.
- Uchovávejte přístroj a kabel mimo dosah dětí mladších 8 let.
- Děti musí být pod dohledem, aby bylo zajištěno, že si s přístrojem nehrají.
- Před připojením přístroje k elektrické síti zkontrolujte, zda jsou kabel a zástrčka v bezvadném stavu. Ověřte také, zda napětí uvedené na přístroji odpovídá vaší elektrické instalaci.
- Pokud přístroj spadl nebo na něj byla vylita voda či jiná kapalina, nepoužívejte jej ani se jej nepokoušejte opravit. Kontaktujte technický servis JOCCA.
- Pokud zjistíte, že jsou napájecí kabel, zástrčka nebo adaptér poškozené nebo se namočily vodou či jinou kapalinou, přístroj nepoužívejte a nepokoušejte se kabel, zástrčku ani adaptér vyměnit. Obraťte se přímo na autorizovaný technický servis JOCCA, kde je správně vymění, aby se předešlo nebezpečí.
- Přístroj ani žádnou jeho část neponořujte do vody nebo jiné kapaliny.
- Při odpojování přístroje od elektrické sítě netahejte za kabel, ale vždy za zástrčku. Předem se ujistěte, že je přístroj vypnutý.
- Pro svou bezpečnost a lepší fungování přístroje vždy používejte příslušenství a náhradní díly JOCCA. Nedoporučujeme používat adaptéry, zásuvkové rozbočovače ani prodlužovací kabely. Pokud jsou nezbytné, používejte pouze jednoduché nebo vícenásobné adaptéry a prodlužovací kabely splňující bezpečnostní normy.
- Nepoužívejte přístroj s mokrýma rukama či nohama ani naboso.
- Neomotávejte kabel kolem přístroje a nedovolte, aby se dotýkal jeho horkých povrchů.
- Po skončení používání, před čištěním, pokud přístroj necháte bez dozoru a/nebo pokud nefunguje správně, jej odpojte od elektrické sítě.
- Přístroj během provozu nepřemisťujte ani se nedotýkejte jeho horkých částí, protože může dojít k poškození a popálení.
- Nikdy nenechávejte kabel přístroje volně viset ani se dotýkat horkých částí.
- Přístroj používejte na rovném, hladkém a vodorovném povrchu, který odolává vysokým teplotám.
- POZOR: Na površích, kterým by teplo mohlo způsobit problémy, se doporučuje použít tepelně izolační podložku.
- Přístroj nepokládejte na horkou plynovou nebo elektrickou plotýnku ani do její blízkosti, do horké trouby nebo mikrovlnné trouby ani do jejich blízkosti.
- Nad přístrojem a po jeho stranách ponechte dostatečný prostor pro správné proudění vzduchu.

- Zabraňte kontaktu přístroje se záclonami, tapetami, kuchyňskými utěrkami nebo jinými hořlavými materiály.
- Napájecí kabel zcela rozviňte, aby nedošlo k přehřátí.
- Nepoužívejte přístroj ve spojení s programátorem, časovačem ani jiným zařízením, které jej automaticky zapíná.
- Nepoužívejte topinkovač položený na boku, nakloněný nebo obrácený vzhůru nohama. Při zapínání a vypínání se ujistěte, že je spouštěcí páčka v horní poloze.
- Nepoužívejte přístroj jako zdroj tepla ani k sušení.
- Aby se plátky chleba nezasekly v otvorech topinkovače, nevkládejte nerovnoměrně nakrájené ani příliš silné plátky.
- Pokud se plátky v přístroji zaseknou, odpojte jej a před vyjmutím chleba počkejte, až vychladne. Nedotýkejte se kovového držáku topinkovače. V případě potřeby použijte rukavice nebo kleště na chléb.
- Během používání topinkovač nikdy nezakrývejte a nevkládejte papír, lepenku ani jiný materiál dovnitř, na něj ani pod něj.
- Nepoužívejte topinkovač k vaření potravin ani k rozmrazování mražených pokrmů.
- Nevkládejte do topinkovače chléb s polevou ani chléb, který by se mohl roztavit, protože by mohlo dojít k poškození nebo požáru.
- Nikdy nenechávejte topinkovač během provozu bez dozoru, protože chléb může shořet.
- Nepoužívejte misku na drobky k ohřívání potravin na horní části přístroje.

Způsob použití

- Připojte topinkovač k elektrické síti.
- Otočte regulátorem stupně opečení na požadovaný stupeň.
- Vložte chléb nebo jiné potraviny vhodné k opékání do otvoru a stlačte spouštěcí páčku dolů. Páčka zůstane dole, dokud se chléb neopeče.
- Po uplynutí nastavené doby se páčka automaticky zvedne a topinka se vysune.
- Chcete-li opékání ukončit před uplynutím nastavené doby, otočte regulátorem stupně opečení do polohy stop. Topinka se vysune a topná tělesa se automaticky vypnou.
- Pokud se chléb v topinkovači zasekne, odpojte přístroj, počkejte, až vychladne, a poté chléb vyjměte. K VYJMUTÍ CHLEBA NIKDY NEPOUŽÍVEJTE KOVOVÉ NÁČINÍ.
- Při opakovaném použití nechte topinkovač mezi jednotlivými cykly alespoň 1 minutu vychladnout.
- Poznámka: Nikdy nepoužívejte topinkovač bez potravin.

Funkce rozmrazování

- Chcete-li rozmrazit plátek chleba, vložte jej do otvoru topinkovače a stlačte spouštěcí páčku dolů.
- Otočte regulátorem stupně opečení na požadovaný stupeň.
- Stiskněte tlačítko rozmrazování.
- Po uplynutí nastavené doby se páčka automaticky zvedne a topinka se vysune.

Funkce ohřevu

- Chcete-li ohřát již opečený plátek chleba, vložte jej do otvoru topinkovače a stlačte spouštěcí páčku dolů.
- Otočte regulátorem stupně opečení na požadovaný stupeň.
- Stiskněte tlačítko ohřevu.
- Po uplynutí nastavené doby se páčka automaticky zvedne a topinka se vysune.

Čištění a skladování

- Výrobek je určen pro styk s potravinami. Před každým použitím i před prvním použitím jej umyjte vodou se saponátem.
- Před čištěním se ujistěte, že je přístroj odpojený od elektrické sítě.
- Před čištěním nechte přístroj vychladnout.
- Nepoužívejte abrazivní čisticí prostředky ani přípravky, které by mohly přístroj poškodit.
- PŘÍSTROJ ANI JEHO KABEL NIKDY NEPONOŘUJTE DO VODY ANI JINÉ KAPALINY.
- Vnější povrch přístroje očistěte vlhkým hadříkem nebo houbičkou a poté suchým hadříkem.
- Misku na drobky vyjměte z přístroje a vlhkým hadříkem odstraňte drobky. Čistěte ji často, aby se drobky nehromadily uvnitř přístroje.
- Pokud uvnitř zůstaly drobky, otočte topinkovač vzhůru nohama a jemně jím zatřeste. Drobky postupně vypadnou.
- Přístroj skladujte na suchém a bezpečném místě.

Technické údaje

220–240 V ~ 50–60 Hz 600–700 W

Tento výrobek je v souladu se směrnicemi 2014/30/EU (EMC), 2014/35/EU (LVD), 2011/65/EU a 2015/863/EU (RoHS).

Recyklace výrobku a životní prostředí



Po skončení životnosti tento výrobek nevyhazujte do odpadu. Odevzdejte jej na sběrné místo odpadu určené k tomuto účelu (podle směrnice 2012/19/EU o OEEZ).
K vrácení použitého zařízení použijte systémy pro vrácení a sběr, např. viz seznam sběrných míst na www.asekol.cz nebo kontaktujte prodejce, u kterého byl výrobek zakoupen.
Tento výrobek je v souladu se všemi směrnicemi Evropské unie pro označení CE. Výrobek musí být zlikvidován podle místních předpisů pro likvidaci elektronických výrobků.



Výrobek určený pro styk s potravinami.
Třídění obalů: původní návod uvádí žlutý kontejner pro plastové a kovové obaly a nápojové kartony a modrý kontejner pro papír a lepenku. Při třídění se řiďte místním systémem sběru a označením konkrétních kontejnerů.

Záruka JOCCA

Na výrobky JOCCA se vztahují zákonná práva z vad podle platných právních předpisů. Pro uplatnění záruky si uschovejte doklad o koupi. K využití technické podpory můžete vyplnit registrační formulář uvedený níže.
V případě problému během záruční doby kontaktujte JOCCA. Na tento výrobek poskytuje JOCCA záruku po dobu 3 let od data nákupu. Spotřebitel má právo na bezplatnou opravu poruch způsobených výrobní vadou; JOCCA hradí náklady na opravu včetně materiálu a práce.

Podmínky a výluky podle výrobce

Pro platnost této záruky je nutné uchovat fakturu, účtenku nebo dodací list prokazující datum nákupu. V případě pozměnění nebo manipulace s touto zárukou pozbývá záruka platnosti.
Záruka JOCCA se nevztahuje na poruchy, vady nebo poškození způsobené špatným zacházením, nesprávným používáním, použitím neoriginálního příslušenství nebo náhradních dílů, nepříznivými povětrnostními podmínkami, vyteklými bateriemi, zneužitím, nárazy, pády, nevhodnou či nedostatečnou instalací, výpadky elektrického napájení, vodou, opotřebením při používání, opravami mimo technický servis JOCCA nebo nedodržením upozornění a pokynů v návodu.
Záruka nepokrývá příslušenství a spotřební materiál, například skleněné nádoby, filtry, sáčky a baterie, ani pravidelné prohlídky a údržbu. Tato záruka byla vypracována v souladu se španělským královským legislativním dekretem RDL/07, obecným zákonem na ochranu spotřebitelů a uživatelů ze dne 16. listopadu 2007, který chrání spotřebitele a uznává jeho práva vůči prodávajícímu. Poznámka: uplatnění záruky neznamená prodloužení její doby.
Podle prohlášení výrobce JOCCA tříleté záruční krytí poruch způsobených výrobními vadami nepředstavuje obchodní záruku životnosti. Rozsah krytí a jeho podmínky jsou uvedeny v záruční části tohoto návodu.
Spotřebitel má ze zákona vůči prodávajícímu právo na bezplatnou nápravu vad. Toto právo ani ostatní zákonná práva spotřebitele nejsou zárukou JOCCA dotčena. Podmínky a výluky záruky JOCCA tato zákonná práva neomezují.

Registrace výrobku a technická podpora

Děkujeme, že jste si vybrali výrobek JOCCA. Výrobek můžete zaregistrovat prostřednictvím QR kódu nebo na www.joccashop.com/content/garantia.
Šarže: _____
Informace o zpracování osobních údajů: https://www.joccashop.com/content/politica-de-privacidad
Kontakty uvedené v originálu: atencionalcliente@JOCCA.es / atencionalcliente@JOCCA.eu
JOCCA vám děkuje za důvěru v naše výrobky. Jsme si jisti, že budete s kterýmkoli z nich zcela spokojeni. Abychom lépe vyhověli všem vašim dotazům a potřebám, je vám zákaznický servis JOCCA plně k dispozici pro řešení jakýchkoli dotazů: atencionalcliente@jocca.es.
www.jocca.es

Kontaktní údaje výrobce pro spotřebitele

Qualimax International
C/Tarraca 12, 50197 Zaragozza, ŠPANĚLSKO
E-mail: atconline@jocca.es