JOCCA 2303

Elektrický gril s nerezovou deskou Teppanyaki
Návod k použití

Popis výrobku a příslušenství

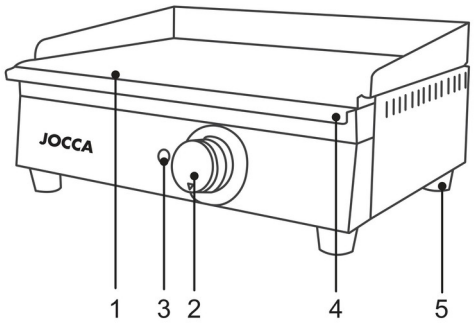

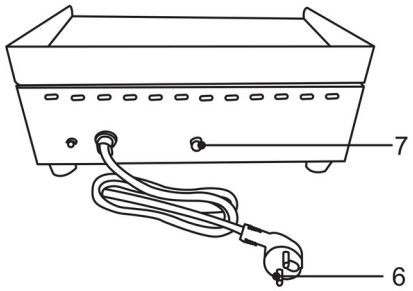

1. Grilovací plocha z nerezové oceli
2. Termostat
3. Kontrolka
4. Odkapávací miska na tuk
5. Protiskluzové nožky
6. Napájecí kabel
7. Tlačítko resetování

Bezpečnostní upozornění

- Tyto pokyny jsou velmi důležité. Před použitím přístroje si pečlivě přečtěte tento návod a uschovejte jej pro pozdější nahlédnutí.
- JOCCA neodpovídá za nesprávné používání výrobku ani za jiné použití, které není popsáno v tomto návodu.
- Před prvním použitím výrobek vybalte a zkontrolujte, zda je v bezvadném stavu. Pokud tomu tak není, výrobek nepoužívejte a kontaktujte JOCCA, protože záruka pokrývá jakékoli poškození vzniklé při výrobě nebo výrobní vady.
- Před prvním použitím očistěte všechny části výrobku, které mohou přijít do styku s potravinami, podle pokynů v části o čištění.
- Tento výrobek je určen pouze pro domácí použití. Nepoužívejte přístroj venku a nevystavujte jej povětrnostním vlivům, jako je déšť, sníh, slunce apod.
- Tento přístroj mohou používat děti ve věku 8 let a starší a osoby se sníženými tělesnými, smyslovými nebo duševními schopnostmi či s nedostatkem zkušeností a znalostí, pokud jsou pod dohledem nebo byly náležitě poučeny o bezpečném používání přístroje a rozumějí souvisejícím nebezpečím. Děti si s přístrojem nesmějí hrát. Čištění a uživatelskou údržbu nesmějí provádět děti, pokud nejsou starší 8 let a pod dohledem.
- Uchovávejte přístroj a kabel mimo dosah dětí mladších 8 let.
- Děti musí být pod dohledem, aby bylo zajištěno, že si nehrají s přístrojem ani s kabelem.
- Před připojením přístroje k elektrické síti zkontrolujte, zda jsou kabel a zástrčka v bezvadném stavu.
- Pokud zjistíte, že jsou napájecí kabel nebo adaptér poškozené, přístroj nepoužívejte ani se nepokoušejte kabel vyměnit. Obraťte se přímo na autorizovaný technický servis JOCCA, kde jej správně vymění, aby se předešlo nebezpečí.
- Napájecí kabel nesmí být v kontaktu s horkými částmi přístroje ani v jejich blízkosti.
- Přístroj ani žádnou jeho část neponořujte do vody nebo jiné kapaliny.
- Při odpojování přístroje od elektrické sítě netahejte za kabel, ale vždy za zástrčku. Předem se ujistěte, že je přístroj vypnutý.
- Pokud přístroj spadl nebo se dostal do vody či jiné kapaliny, nepoužívejte jej ani se jej nepokoušejte opravit. Odneste jej do technického servisu JOCCA.
- Přístroj během provozu nepřemisťujte ani se nedotýkejte jeho horkých částí, protože může dojít k poškození a popálení.
- Nikdy nenechávejte kabel přístroje volně viset ani se dotýkat horkých částí.
- Pro svou bezpečnost a lepší fungování přístroje vždy používejte příslušenství a náhradní díly JOCCA. Nedoporučujeme používat adaptéry, zásuvkové rozbočovače ani prodlužovací kabely. Pokud jsou nezbytné, používejte pouze jednoduché nebo vícenásobné adaptéry a prodlužovací kabely splňující bezpečnostní normy.

- Přístroj používejte na rovném, hladkém a vodorovném povrchu, který odolává vysokým teplotám. POZOR: Na površích, kterým by teplo mohlo způsobit problémy, doporučujeme použít tepelně izolační podložku.
- Nad přístrojem a po jeho stranách ponechte dostatek prostoru pro správné proudění vzduchu.
- Během používání nedovolte, aby se přístroj dotýkal záclon, tapet, kuchyňských utěrek nebo jiných hořlavých materiálů.
- Nepoužívejte přístroj s mokrýma rukama ani naboso.
- Napájecí kabel zcela rozviňte, aby nedošlo k přehřátí.
- Nenechávejte přístroj v provozu bez dozoru. POZOR: Stěny přístroje mohou být během používání i po něm horké.
- Nepoužívejte přístroj ve spojení s programátorem, časovačem ani jiným zařízením, které jej automaticky zapíná.

Odkapávací miska na tuk

Uvnitř grilu jsou dva magnety, které mírně přitahují odkapávací misku na tuk, aby náhodně nevypadla. Při vyprazdňování misky buďte opatrní. Misku pravidelně kontrolujte a podle potřeby vyprazdňujte, aby nedošlo k přetečení nebo nebezpečné situaci.
VAROVÁNÍ: Obsah odkapávací misky na tuk může způsobit vážné popáleniny. Misku z grilu vyjímejte pomalu, abyste její obsah nerozlili.

Pokyny k použití

Před prvním použitím

- Před použitím grilovací desky Teppanyaki důkladně očistěte její povrch a potřete jej tenkou vrstvou oleje, aby se potraviny nepřichytávaly k desce.
- Postupujte podle následujících kroků:

1. Nastavte teplotu na 180 °C a nalijte na desku malé množství oleje na vaření, přibližně 30 ml na metr čtvereční plochy.
2. Čistým hadříkem (nikdy špachtlí) rozetřete olej do tenké vrstvy na povrchu desky. Nechte olejovou vrstvu na horkém povrchu desky působit půl hodiny.
3. Odstraňte přebytečný olej a otřete desku hadříkem.
4. Před použitím grilovací desky Teppanyaki tento postup ještě dvakrát zopakujte.

Doporučení pro používání

- Otočte termostat do polohy „MIN“ a připojte přístroj k elektrické síti.
- Kontrolka se rozsvítí a bude svítit během zahřívání topného tělesa.
- Před zahájením přípravy pokrmů nechte přístroj alespoň 20 minut předehřívat, aby dosáhl požadované teploty.
- Po dosažení požadované teploty kontrolka zhasne. Termostat udržuje požadovanou teplotu automatickým zapínáním a vypínáním topného tělesa. Teplotu přípravy můžete podle potřeby měnit nastavením termostatu.
- Při přípravě pokrmů nalijte na desku přiměřené množství oleje a nastavte termostat na nepříliš vysokou teplotu.
- Pokud je na desce málo oleje a teplota je příliš vysoká, mohou se potraviny spálit a jejich zbytky přichytit k desce.
- Při přípravě pokrmů můžete používat dvě špachtle dodané s grilem.
- Při krájení potravin během přípravy netlačte na špachtli příliš velkou silou.
- Po dokončení přípravy pokrmů ihned odstraňte jejich zbytky.
- Chcete-li přístroj vypnout, otočte termostat do polohy „MIN“ a odpojte přístroj od elektrické sítě. Přístroj se zcela vypne až po odpojení od elektrické sítě.

DŮLEŽITÉ: Po každém použití přístroj očistěte podle pokynů v části Čištění.

Bezpečnostní tepelná ochrana

Při přehřátí se aktivuje tepelná ochrana a přístroj přestane fungovat. Pokud k tomu dojde, odpojte přístroj od elektrické sítě a nechte jej vychladnout. Poté stiskněte tlačítko resetování na zadní straně. Pro přístup k tlačítku odšroubujte kulatou černou krytku. Tlačítko stiskněte prstem, nebo pokud k němu nemáte pohodlný přístup, hrotem propisovací tužky. Tím přístroj znovu uvedete do provozuschopného stavu.

Odstraňování závad

Možný problém	Možné příčiny	Řešení
Kontrolka se nerozsvítí při zvýšení nastavení termostatu.	1. Aktivoval se omezovač teploty. 2. Porucha kontrolky. 3. Poškozený termostat.	1. Resetujte omezovač teploty. 2. Nechte kontrolku vyměnit v technickém servisu. 3. Nechte termostat vyměnit v technickém servisu.

Možný problém	Možné příčiny	Řešení
Přístroj nehřeje, přestože je termostat zapnutý.	1. Závada termostatu. 2. Závada topného tělesa. 3. Odpojené hlavní napájení. 4. Aktivoval se omezovač teploty.	1. Nechte termostat vyměnit v technickém servisu. 2. Nechte topné těleso vyměnit v technickém servisu. 3. Připojte přístroj k elektrické síti. 4. Resetujte omezovač teploty.
Tuk se nadměrně přepaluje.	1. Příliš vysoká teplota. 2. Vlhkost v potravinách se může měnit v páru.	1. Mírně snižte nastavení termostatu. 2. Jde o přirozený a běžný jev; před přípravou potraviny osušte kuchyňským papírem.
Potraviny se přichytávají ke grilovací ploše, připalují se na okrajích nebo mají tmavé skvrny.	1. Příliš vysoká teplota. 2. Grilovací plochu je třeba vyčistit. 3. Plocha pod potravinami není pokryta dostatečným množstvím oleje.	1. Mírně snižte nastavení termostatu. 2. Očistěte grilovací plochu podle pokynů v části o čištění. 3. Přidejte olej.
Potraviny jsou uvnitř nedostatečně propečené.	1. Příliš nízká nastavená teplota. 2. Příliš krátká doba přípravy.	1. Nastavte termostat na správnou teplotu. 2. Připravujte potraviny déle.

POZNÁMKA: Pokud se vyskytne problém, který v tabulce není uveden, přestaňte gril používat a požádejte o pomoc výrobce, kvalifikovaného technika nebo autorizovaného prodejce.

Čištění a skladování

- K čištění doporučujeme používat zelené kuchyňské čisticí houbičky namísto kovových drátěnek a dále škrabku s čepelí. Při důkladném nebo pravidelném čištění podle potřeby doporučujeme následující postup:
- Vypněte gril a očistěte desku, dokud je ještě horká (145–175 °C).
- Při čištění grilovací plochy používejte tepelně odolné rukavice. Nikdy se horké grilovací plochy nedotýkejte přímo rukama, protože může dojít k poranění a popálení.
- Desku oškrabujte pouze škrabkou s čepelí.
- Na desku nalijte vlažnou vodu nebo neabrazivní čisticí prostředek na grilovací desky a vydrhněte ji kartáčem s tuhými štětinami, který nepoškrábe povrch. Tento krok opakujte podle potřeby, dokud neodstraníte všechny zbytky potravin a tuku.
- Vodu nebo čisticí prostředek slijte do odkapávací misky na tuk v přední části grilu.
- Povrch očistěte a vyleštěte čistým hadříkem, který nepouští vlákna, a lešticím prostředkem vhodným pro grily.
- Opláchněte vlažnou vodou, abyste odstranili přebytečný lešticí prostředek.
- Odkapávací misku na tuk vyjměte, vyprázdněte a umyjte stejně jako běžné kuchyňské náčiní.

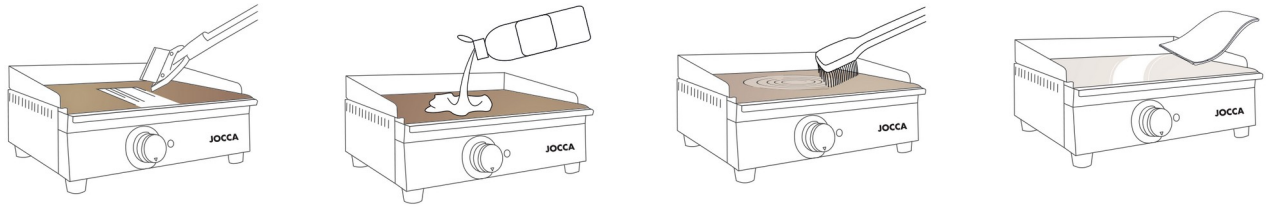

POZNÁMKA: Obsah odkapávací misky na tuk může způsobit vážné popáleniny. Misku z grilu vyjímejte pomalu, abyste její obsah nerozlili.

- Nepoužívejte abrazivní čisticí prostředky ani přípravky, které by mohly přístroj poškodit.
- Před zahájením čištění grilovací desky Teppanyaki se ujistěte, že je vypnutá a zcela vychladlá. Zadní, boční a přední části grilu důkladně očistěte neabrazivní houbičkou a čisticím prostředkem na nerezovou ocel.
- Vnější povrch grilu otřete vlhkým hadříkem, aby se na něm nehromadil tuk.
- Grilovací plochu pravidelně čistěte, abyste zabránili poškození oxidací nebo jinými chemickými vlivy.
- Příslušenství očistěte ponořením do vody se saponátem a nechte je uschnout. Není vhodné do myčky nádobí.
- PŘÍSTROJ NIKDY NEPONOŘUJTE DO VODY ANI JINÉ KAPALINY.
- Zabraňte vniknutí vody do přístroje větracími otvory v jeho krytu.
- Po vyčištění přístroje všechny části před dalším použitím osušte.
- Pokud přístroj nebudete delší dobu používat, naneste na grilovací plochu a kovové boky tenkou vrstvu oleje na vaření, abyste zabránili korozi grilu.

Technické údaje

220–240 V · 50–60 Hz · 1700 W
Rozměry: 411 × 297 × 185 mm
Grilovací plocha: 396 × 260 mm
Třída ochrany proti zkratu: I

Tento výrobek je v souladu se směrnicemi 2014/30/EU (EMC), 2014/35/EU (LVD), 2011/65/EU a 2015/863/EU (RoHS).

Recyklace výrobku a životní prostředí

Po skončení životnosti tento výrobek nevyhazujte do odpadu. Odevzdejte jej na sběrné místo odpadu určené k tomuto účelu (podle směrnice 2012/19/EU o OEEZ).
K vrácení použitého zařízení použijte systémy pro vrácení a sběr, např. viz seznam sběrných míst na www.asekol.cz nebo kontaktujte prodejce, u kterého byl výrobek zakoupen.
Tento výrobek je v souladu se všemi směrnicemi Evropské unie pro označení CE. Výrobek musí být zlikvidován podle místních předpisů pro likvidaci elektronických výrobků.


Výrobek určený pro styk s potravinami.

Třídění obalů: původní návod uvádí žlutý kontejner pro plastové a kovové obaly a nápojové kartony a modrý kontejner pro papír a lepenku. Při třídění se řiďte místním systémem sběru a označením konkrétních kontejnerů.

Záruka JOCCA

Na výrobky JOCCA se vztahují zákonná práva z vad podle platných právních předpisů. Pro uplatnění záruky si uschovejte doklad o koupi. K využití technické podpory můžete vyplnit registrační formulář uvedený níže.
V případě problému během záruční doby kontaktujte JOCCA. Na tento výrobek poskytuje JOCCA záruku po dobu 3 let od data nákupu. Spotřebitel má právo na bezplatnou opravu poruch způsobených výrobní vadou; JOCCA hradí náklady na opravu včetně materiálu a práce.

Podmínky a výluky podle výrobce

Pro platnost této záruky je nutné uchovat fakturu, účtenku nebo dodací list prokazující datum nákupu. V případě pozměnění nebo manipulace s touto zárukou pozbývá záruka platnosti.
Záruka JOCCA se nevztahuje na poruchy, vady nebo poškození způsobené špatným zacházením, nesprávným používáním, použitím neoriginálního příslušenství nebo náhradních dílů, nepříznivými povětrnostními podmínkami, vyteklými bateriemi, zneužitím, nárazy, pády, nevhodnou či nedostatečnou instalací, výpadky elektrického napájení, vodou, opotřebením při používání, opravami mimo technický servis JOCCA nebo nedodržením upozornění a pokynů v návodu.
Záruka nepokrývá příslušenství a spotřební materiál, například skleněné nádoby, filtry, sáčky a baterie, ani pravidelné prohlídky a údržbu. Tato záruka byla vypracována v souladu se španělským královským legislativním dekretem RDL/07, obecným zákonem na ochranu spotřebitelů a uživatelů ze dne 16. listopadu 2007, který chrání spotřebitele a uznává jeho práva vůči prodávajícímu. Poznámka: uplatnění záruky neznamená prodloužení její doby.
Podle prohlášení výrobce JOCCA tříleté záruční krytí poruch způsobených výrobními vadami nepředstavuje obchodní záruku životnosti. Rozsah krytí a jeho podmínky jsou uvedeny v záruční části tohoto návodu.
Spotřebitel má ze zákona vůči prodávajícímu právo na bezplatnou nápravu vad. Toto právo ani ostatní zákonná práva spotřebitele nejsou zárukou JOCCA dotčena. Podmínky a výluky záruky JOCCA tato zákonná práva neomezují.

Registrace výrobku a technická podpora

Děkujeme, že jste si vybrali výrobek JOCCA. Výrobek můžete zaregistrovat prostřednictvím QR kódu nebo na www.joccashop.com/content/garantia.
Šarže: _____
Informace o zpracování osobních údajů: https://www.joccashop.com/content/politica-de-privacidad
Kontakty uvedené v originálu: atencionalcliente@JOCCA.es / atencionalcliente@JOCCA.eu

JOCCA vám děkuje za důvěru v naše výrobky. Jsme si jisti, že budete s kterýmkoli z nich zcela spokojeni. Abychom lépe vyhověli všem vašim dotazům a potřebám, je vám zákaznický servis JOCCA plně k dispozici pro řešení jakýchkoli dotazů: atencionalcliente@jocca.es.
www.jocca.es

Kontaktní údaje výrobce pro spotřebitele

Qualimax International
C/Tarraca 12, 50197 Zaragozza, ŠPANĚLSKO
E-mail: atconline@jocca.es