JOCCA 2297X

Horkovzdušná fritéza
Návod k použití

Popis výrobku a příslušenství

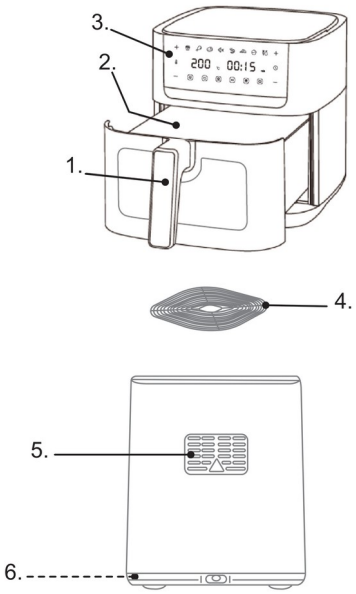

1. Rukojeť
2. Nádoba
3. Ovládací panel
4. Rošt
5. Výstup vzduchu
6. Napájecí kabel

Pro stažení elektronické kuchařky naskenujte QR kód.

Ovládací panel

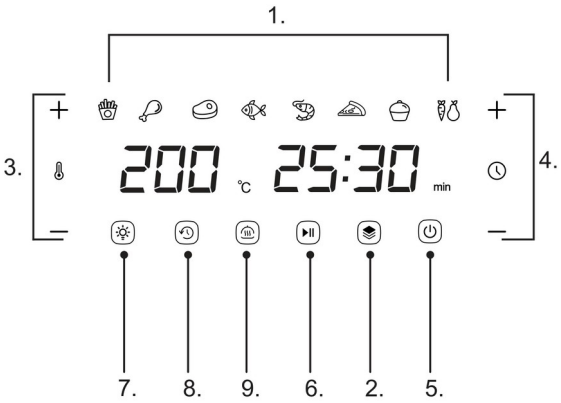

1. Přednastavené programy
2. Výběr přednastaveného programu
3. Snížení/zvýšení teploty
4. Snížení/zvýšení času
5. Zapnutí/vypnutí
6. Pozastavení/pokračování
7. Tlačítko osvětlení
8. Odložený start
9. Udržování teploty

Bezpečnostní upozornění

- Tyto pokyny jsou velmi důležité. Před použitím přístroje si pečlivě přečtěte tento návod a uschovejte jej pro pozdější nahlédnutí.
- JOCCA neodpovídá za případné následky nesprávného používání výrobku nebo jiného použití, které není popsáno v tomto návodu.
- Před prvním použitím výrobek vybalte a zkontrolujte, zda je v bezvadném stavu. Pokud tomu tak není, výrobek nepoužívejte a kontaktujte JOCCA, protože záruka pokrývá jakékoli poškození vzniklé při výrobě nebo výrobní vady.
- Tento výrobek je určen pouze pro domácí použití. Nepoužívejte přístroj venku. Nevystavujte jej povětrnostním vlivům, jako je déšť, sníh, slunce apod., které mohou zhoršit jeho funkci.
- Tento přístroj mohou používat děti ve věku 8 let a starší a osoby se sníženými tělesnými, smyslovými nebo duševními schopnostmi či s nedostatkem zkušeností a znalostí, pokud jsou pod dohledem nebo byly náležitě poučeny o bezpečném používání přístroje a rozumějí souvisejícím nebezpečím. Děti si s přístrojem nesmějí hrát. Čištění a uživatelskou údržbu nesmějí provádět děti, pokud nejsou starší 8 let a pod dohledem.
- Uchovávejte přístroj a kabel mimo dosah dětí mladších 8 let.
- Děti musí být pod dohledem, aby bylo zajištěno, že si s přístrojem nehrají.
- Před připojením přístroje k elektrické síti zkontrolujte, zda jsou kabel a zástrčka v bezvadném stavu. Zároveň ověřte, zda napětí uvedené na přístroji odpovídá vaší elektrické instalaci.
- Pokud přístroj spadl nebo na něj byla vylita voda či jiná kapalina, nepoužívejte jej ani se jej nepokoušejte opravit. Kontaktujte technický servis JOCCA.

- Pokud zjistíte, že jsou napájecí kabel, zástrčka nebo adaptér poškozené nebo se namočily vodou či jinou kapalinou, přístroj nepoužívejte a nepokoušejte se kabel, zástrčku ani adaptér vyměnit. Obraťte se přímo na autorizovaný technický servis JOCCA, kde je správně vymění, aby se předešlo nebezpečí.
- Přístroj ani žádnou jeho část neponořujte do vody nebo jiné kapaliny.
- Při odpojování přístroje od elektrické sítě netahejte za kabel, ale vždy za zástrčku. Předem se ujistěte, že je přístroj vypnutý.
- Pro svou bezpečnost a lepší fungování přístroje vždy používejte příslušenství a náhradní díly JOCCA. Nedoporučujeme používat adaptéry, zásuvkové rozbočovače ani prodlužovací kabely. Pokud jsou nezbytné, používejte pouze jednoduché nebo vícenásobné adaptéry a prodlužovací kabely splňující bezpečnostní normy.
- Nepoužívejte přístroj s mokrýma rukama či nohama ani naboso.
- Po skončení používání, před čištěním, při výměně příslušenství, pokud přístroj necháte bez dozoru a/nebo pokud nefunguje správně, jej odpojte od elektrické sítě.
- Přístroj během provozu nepřemisťujte ani se nedotýkejte jeho horkých částí, protože může dojít k poškození a popálení. Nikdy nenechávejte kabel přístroje volně viset ani se dotýkat horkých částí.
- Přístroj používejte na rovném, hladkém a vodorovném povrchu, který odolává vysokým teplotám.
- POZOR: Na površích, kterým by teplo mohlo způsobit problémy, doporučujeme použít tepelně izolační podložku. Přístroj nepokládejte na horkou plynovou nebo elektrickou plotnu ani do její blízkosti, do horké trouby nebo mikrovlnné trouby ani do jejich blízkosti.
- Nad přístrojem a po jeho stranách ponechte dostatek prostoru pro správné proudění vzduchu.
- Nedovolte, aby se přístroj dotýkal záclon, tapet, kuchyňských utěrek nebo jiných hořlavých materiálů.
- Napájecí kabel zcela rozviňte, aby nedošlo k přehřátí.
- Nenechávejte přístroj v provozu bez dozoru.
- POZOR: Stěny fritézy mohou být během používání i po něm horké.
- Napájecí kabel nesmí být v kontaktu s horkými částmi přístroje ani v jejich blízkosti.
- Nepoužívejte přístroj ve spojení s programátorem, časovačem ani jiným zařízením, které jej automaticky zapíná.
- Teplota přístupných povrchů může být za provozu přístroje vysoká. Tyto povrchy jsou označeny symbolem:



Způsob použití

Před prvním použitím přístroj očistěte vlhkým hadříkem a nechte jej běžet naprázdno, aby se odstranil pach nového výrobku. Při prvním použití se doporučuje teplota 200 °C po dobu 3–5 minut.

- Připojte přístroj k elektrické síti a podržením tlačítka zapnutí/vypnutí (5) fritézu zapněte.
- Po zapnutí fritéza vydá zvukový signál a na digitálním displeji se zobrazí všechny funkce přípravy pokrmů, čas a teplota.
- Stisknutím tlačítka výběru programu (2) zvolte požadovaný přednastavený program a poté tlačítkem pozastavení/pokračování (6) zahajte přípravu.
- Fritéza má funkci odloženého startu (8), která umožňuje zvolit zahájení přípravy s odkladem od 1 minuty do 24 hodin. Nejprve vyberte přednastavený program, poté stiskněte tlačítko odloženého startu (8), nastavte čas a stiskněte tlačítko pozastavení/pokračování (6). Po uplynutí nastavené doby se fritéza předehřeje a na displeji se zobrazí Pre Heat. Po dokončení předehřevu fritéza pětkrát zapípá a na displeji se zobrazí připomínka ADD FOOD (vložte potraviny). Jakmile vložíte potraviny a zasunete nádobu, spustí se přednastavený program.
- Fritéza má funkci udržování teploty (9). Stisknutím tohoto tlačítka funkci zapnete nebo vypnete. Výchozí teplota je 60 °C a doba provozu 45 minut. Teplotu lze nastavit v rozsahu 45–95 °C a dobu v rozsahu 30–120 minut. Při aktivaci funkce bude kontrolka blikat a poté zůstane svítit. Fritéza do tohoto režimu automaticky přejde po dokončení zvoleného programu. Po dokončení přípravy pětkrát zazní zvukový signál a funkce udržování teploty se ihned aktivuje.
- Stisknutím tlačítka osvětlení (7) zapnete světlo a můžete během přípravy zkontrolovat stav potravin. Opětovným stisknutím tlačítka světlo vypnete. Světlo zůstane rozsvícené po dobu 1 minuty.
- Následující tabulka uvádí přednastavené doby a teploty přípravy jednotlivých programů:

Popis	Symbol	Teplota	Doba
Brambory		200 °C	20 min
Kuřecí stehna		185 °C	20 min
Maso		180 °C	15 min
Ryby		180 °C	10 min
Krevety		190 °C	7 min
Pizza		180 °C	12 min
Piškotový koláč		160 °C	22 min

Popis	Symbol	Teplota	Doba
Zelenina		160 °C	12 min

Příprava potravin

- Před zahájením přípravy se doporučuje vložit potraviny do mísy, ochutit je podle chuti, přidat lžíci oleje a promíchat.
- Poté vložte ochucené potraviny do fritézy a zvolte požadovaný program.
- Po dokončení přípravy fritéza vydá zvukový signál a na displeji se zobrazí OFF. Ventilátor se po několika sekundách zastaví.
- Fritéza je připravena k přípravě další dávky potravin, pokud si to přejete.
- Abyste při vyjímání potravin předešli popálení, doporučuje se používat kuchyňskou chňapku.

POZNÁMKA: Během přípravy vyjměte nádobu a potraviny zkontrolujte a protřepejte. Po opětovném vložení nádoby bude fritéza pokračovat podle zvoleného nastavení. Tím dosáhnete rovnoměrnější přípravy.

Čištění a skladování

- Výrobek je určen pro styk s potravinami. Před každým použitím i před prvním použitím jej umyjte vodou se saponátem.
- Před čištěním se ujistěte, že je přístroj odpojený od elektrické sítě.
- Před čištěním nechte přístroj vychladnout.
- Nepoužívejte abrazivní čisticí prostředky ani přípravky, které by mohly přístroj poškodit.
- PŘÍSTROJ ANI JEHO KABEL NIKDY NEPONOŘUJTE DO VODY ANI JINÉ KAPALINY.
- Vnější povrch přístroje očistěte vlhkým hadříkem nebo houbičkou a poté suchým hadříkem.
- Přidejte saponát (2 ml) a naplňte nádobu* s roštem vodou, aby se uvolnily zbytky potravin a mastnota. Zapněte fritézu na 180 °C a zahřívejte ji 10 minut. Poté nádobu a rošt osušte měkkým hadříkem nebo papírem. *Nikdy nenalévejte vodu nad šrouby umístěné uvnitř nádoby.
- Čištění topného tělesa: vyjměte nádobu, otočte fritézu a studené topné těleso očistěte vlhkým hadříkem.
- Po čištění se doporučuje fritézu zahřívat 5 minut, aby se vysušilo topné těleso a ventilátor. Tím zabráníte tomu, aby vlhkost způsobila korozi kovových částí uvnitř fritézy.
- Přístroj uchovávejte na suchém a bezpečném místě mimo dosah dětí.

Technické údaje

220–240 V ~ 50–60 Hz · 1500 W

CE Tento výrobek je v souladu se směrnicemi 2014/30/EU (EMC), 2014/35/EU (LVD), 2011/65/EU a 2015/863/EU (RoHS).

Recyklace výrobku a životní prostředí

 Po skončení životnosti tento výrobek nevyhazujte do odpadu. Odevzdejte jej na sběrné místo odpadu určené k tomuto účelu (podle směrnice 2012/19/EU o OEEZ).

K vrácení použitého zařízení použijte systémy pro vrácení a sběr, např. viz seznam sběrných míst na www.asekol.cz nebo kontaktujte prodejce, u kterého byl výrobek zakoupen.

Tento výrobek je v souladu se všemi směrnicemi Evropské unie pro označení CE. Výrobek musí být zlikvidován podle místních předpisů pro likvidaci elektronických výrobků.

 Výrobek určený pro styk s potravinami.

Třídění obalů: původní návod uvádí žlutý kontejner pro plastové a kovové obaly a nápojové kartony a modrý kontejner pro papír a lepenku. Při třídění se řiďte místním systémem sběru a označením konkrétních kontejnerů.

Záruka JOCCA

Na výrobky JOCCA se vztahují zákonná práva z vad podle platných právních předpisů. Pro uplatnění záruky si uschovejte doklad o koupi. K využití technické podpory můžete vyplnit registrační formulář uvedený níže.

V případě problému během záruční doby kontaktujte JOCCA. Na tento výrobek poskytuje JOCCA záruku po dobu 3 let od data nákupu. Spotřebitel má právo na bezplatnou opravu poruch způsobených výrobní vadou; JOCCA hradí náklady na opravu včetně materiálu a práce.

Podmínky a výluky podle výrobce

Pro platnost této záruky je nutné uchovat fakturu, účtenku nebo dodací list prokazující datum nákupu. V případě pozměnění nebo manipulace s touto zárukou pozbývá záruka platnosti.

Záruka JOCCA se nevztahuje na poruchy, vady nebo poškození způsobené špatným zacházením, nesprávným používáním, použitím neoriginálního příslušenství nebo náhradních dílů, nepříznivými povětrnostními podmínkami,

vyteklými bateriemi, zneužitím, nárazy, pády, nevhodnou či nedostatečnou instalací, výpadky elektrického napájení, vodou, opotřebením při používání, opravami mimo technický servis JOCCA nebo nedodržením upozornění a pokynů v návodu.
Záruka nepokrývá příslušenství a spotřební materiál, například skleněné nádoby, filtry, sáčky a baterie, ani pravidelné prohlídky a údržbu. Tato záruka byla vypracována v souladu se španělským královským legislativním dekretem RDL/07, obecným zákonem na ochranu spotřebitelů a uživatelů ze dne 16. listopadu 2007, který chrání spotřebitele a uznává jeho práva vůči prodávajícímu. Poznámka: uplatnění záruky neznamená prodloužení její doby.
Podle prohlášení výrobce JOCCA tříleté záruční krytí poruch způsobených výrobními vadami nepředstavuje obchodní záruku životnosti. Rozsah krytí a jeho podmínky jsou uvedeny v záruční části tohoto návodu.
Spotřebitel má ze zákona vůči prodávajícímu právo na bezplatnou nápravu vad. Toto právo ani ostatní zákonná práva spotřebitele nejsou zárukou JOCCA dotčena. Podmínky a výluky záruky JOCCA tato zákonná práva neomezují.

Registrace výrobku a technická podpora

Děkujeme, že jste si vybrali výrobek JOCCA. Výrobek můžete zaregistrovat prostřednictvím QR kódu nebo na www.joccashop.com/content/garantia.
Šarže: _____
Informace o zpracování osobních údajů: https://www.joccashop.com/content/politica-de-privacidad
Kontakty uvedené v originálu: atencionalcliente@JOCCA.es / atencionalcliente@JOCCA.eu
JOCCA vám děkuje za důvěru v naše výrobky. Jsme si jisti, že budete s kterýmkoli z nich zcela spokojeni. Abychom lépe vyhověli všem vašim dotazům a potřebám, je vám zákaznický servis JOCCA plně k dispozici pro řešení jakýchkoli dotazů: atencionalcliente@jocca.es.
www.jocca.es

Kontaktní údaje výrobce pro spotřebitele

Qualimax International
C/Tarraca 12, 50197 Zaragozza, ŠPANĚLSKO
E-mail: atconline@jocca.es