JOCCA 2219P

Horkovzdušná fritéza
Návod k použití

Popis výrobku a příslušenství

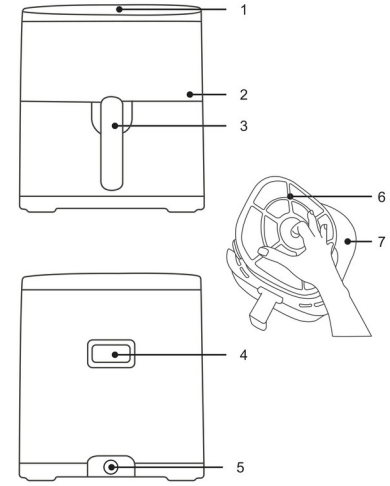

1 Vstup vzduchu
2 Displej
3 Rukojeť
4 Výstup vzduchu
5 Napájecí kabel
6 Mřížka
7 Nádoba

Naskenováním QR kódu si stáhněte elektronickou knihu receptů.

Bezpečnostní upozornění

- Tyto pokyny jsou velmi důležité. Před použitím přístroje si pečlivě přečtěte tento návod a uschovejte jej pro pozdější nahlédnutí.
- JOCCA neodpovídá za případné následky nesprávného používání výrobku nebo jiného použití, které není popsáno v tomto návodu.
- Před prvním použitím výrobek vybalte a zkontrolujte, zda je v bezvadném stavu. Pokud tomu tak není, výrobek nepoužívejte a kontaktujte JOCCA, protože záruka pokrývá jakékoli poškození vzniklé při výrobě nebo výrobní vady.
- Tento výrobek je určen pouze pro domácí použití. Nepoužívejte přístroj venku. Nevystavujte jej povětrnostním vlivům, jako je déšť, sníh, slunce apod., které mohou zhoršit jeho funkci.
- Tento přístroj mohou používat děti ve věku 8 let a starší a osoby se sníženými tělesnými, smyslovými nebo duševními schopnostmi či s nedostatkem zkušeností a znalostí, pokud jsou pod dohledem nebo byly náležitě poučeny o bezpečném používání přístroje a rozumějí souvisejícím nebezpečím. Děti si s přístrojem nesmějí hrát. Čištění a uživatelskou údržbu nesmějí provádět děti, pokud nejsou starší 8 let a pod dohledem.
- Uchovávejte přístroj a kabel mimo dosah dětí mladších 8 let.
- Děti musí být pod dohledem, aby bylo zajištěno, že si s přístrojem nehrají.
- Před připojením přístroje k elektrické síti zkontrolujte, zda jsou kabel a zástrčka v bezvadném stavu. Zároveň ověřte, zda napětí uvedené na přístroji odpovídá vaší elektrické instalaci.
- Pokud zjistíte, že jsou napájecí kabel, zástrčka nebo adaptér poškozené nebo se namočily vodou či jinou kapalinou, přístroj nepoužívejte a nepokoušejte se kabel, zástrčku ani adaptér vyměnit. Obraťte se přímo na autorizovaný technický servis JOCCA, kde je správně vymění, aby se předešlo nebezpečí.
- Napájecí kabel nesmí být v kontaktu s horkými částmi přístroje ani v jejich blízkosti.
- Přístroj ani žádnou jeho část neponořujte do vody nebo jiné kapaliny.
- Při odpojování přístroje od elektrické sítě netahejte za kabel, ale vždy za zástrčku. Předem se ujistěte, že je přístroj vypnutý.
- Pokud přístroj spadl nebo na něj byla vylita voda či jiná kapalina, nepoužívejte jej ani se jej nepokoušejte opravit. Kontaktujte technický servis JOCCA.
- Přístroj během provozu nepřemisťujte ani se nedotýkejte jeho horkých částí, protože může dojít k poškození a popálení.
- Nikdy nenechávejte kabel přístroje volně viset ani se dotýkat horkých částí.
- Pro svou bezpečnost a lepší fungování přístroje vždy používejte příslušenství a náhradní díly JOCCA. Nedoporučujeme používat adaptéry, zásuvkové rozbočovače ani prodlužovací kabely. Pokud jsou nezbytné, používejte pouze jednoduché nebo vícenásobné adaptéry a prodlužovací kabely splňující bezpečnostní normy.
- Přístroj používejte na rovném, hladkém a vodorovném povrchu, který odolává vysokým teplotám.
- POZOR: Na površích, kterým by teplo mohlo způsobit problémy, doporučujeme použít tepelně izolační podložku.

- Nad přístrojem a po jeho stranách ponechte dostatek prostoru pro správné proudění vzduchu.
- Nepoužívejte výrobek v blízkosti záclon, tapet, kuchyňských utěrek nebo jiných hořlavých materiálů.
- Nepoužívejte přístroj s mokrýma rukama či nohama ani naboso.
- Napájecí kabel zcela rozviňte, aby nedošlo k přehřátí.
- Nenechávejte přístroj v provozu bez dozoru.
- POZOR: Stěny fritézy mohou být během používání i po něm horké.
- Nepoužívejte přístroj ve spojení s programátorem, časovačem ani jiným zařízením, které jej automaticky zapíná.
- Pokud zjistíte, že se tělo motoru přehřívá, odpojte přístroj od elektrické sítě a před dalším použitím počkejte, až zcela vychladne.
- Nepřekračujte příkon uvedený na adaptéru a/nebo prodlužovacím kabelu.

Pokyny k použití

První použití

- Před prvním použitím přístroj očistěte vlhkým hadříkem a spusťte jej naprázdno, aby se odstranil pach nového výrobku. Při prvním použití doporučujeme nastavit 200 °C na 3–5 minut.
- Připojte přístroj k elektrické síti a podržením tlačítka zapnutí/vypnutí po dobu 3 sekund fritézu zapněte.
- Po zapnutí fritéza pípne a na digitálním displeji se zobrazí všechny funkce přípravy pokrmů, čas a teplota.
- Při provozu některého z přednastavených programů na displeji bliká symbol zvoleného programu a symbol pozastavení/pokračování. Zobrazuje se zbývající doba přípravy a zvolená teplota.
- Potřebujete-li během přípravy fritézu pozastavit, stiskněte tlačítko pozastavení/pokračování. Až budete chtít pokračovat, stiskněte stejné tlačítko znovu.
- Chcete-li fritézu vypnout, podržte tlačítko zapnutí/vypnutí po dobu 3 sekund.
- Následuje vysvětlení jednotlivých funkcí.

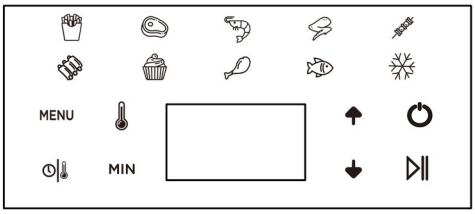

Přednastavené programy

Fritéza nabízí 9 přednastavených programů, které usnadňují přípravu pokrmů.

- Opakovaným stisknutím tlačítka MENU vyberte požadovaný přednastavený program. Poté stiskněte tlačítko pozastavení/pokračování a příprava se spustí.
- Čas nebo teplotu přípravy můžete ručně upravit podle svých zkušeností nebo množství připravovaných potravin.

Program	Čas	Teplota
Výchozí nastavení	15 min	180 °C
Hranolky	25 min	200 °C
Masové plátky	18 min	200 °C
Krevety	18 min	180 °C
Kuřecí křídla	20 min	200 °C
Špízy	18 min	200 °C
Žebírka	20 min	180 °C
Moučníky	20 min	160 °C
Kuřecí stehna	20 min	200 °C
Ryba	18 min	180 °C

Ruční nastavení

- Stisknutím tlačítka zapnutí/vypnutí fritézu zapněte. Na displeji se ve výchozím nastavení zobrazí 180 °C a 15 minut.
- Chcete-li upravit čas nebo teplotu přípravy, stiskněte tlačítko času/teploty. Čas a teplota se budou střídavě rozsvěcet každých 5 sekund.
- Pro nastavení teploty tiskněte tlačítko času/teploty, dokud se nerozsvítí symbol teploměru. Poté šipkou nahoru nebo dolů teplotu zvyšte či snižte. Podržením tlačítka se hodnota mění rychleji.
- Pro nastavení času tiskněte tlačítko času/teploty, dokud se nerozsvítí symbol MIN. Poté šipkou nahoru nebo dolů čas prodlužte či zkraťte. Podržením tlačítka se hodnota mění rychleji.
- Po zvolení požadovaného času a teploty stiskněte tlačítko pozastavení/pokračování a spusťte přípravu.

Funkce rozmrazování

- Pro rozmrazování potravin stiskněte tlačítko rozmrazování se symbolem sněhové vločky a poté tlačítko pozastavení/pokračování.
- Výchozí teplota a čas jsou 30 °C / 30 minut. Nastavení můžete upravit podle potřeby.

Příprava potravin

- Před přípravou doporučujeme vložit potraviny do mísy, ochutit podle chuti, přidat lžíci oleje a promíchat.
- Ochucené potraviny vložte do fritézy a zvolte požadovaný program.
- Po dokončení přípravy se na displeji zobrazí „OFF“ a fritéza vydá zvukové signály. Po několika sekundách se ventilátor zastaví. Přístroj můžete také vypnout ručně podržením tlačítka zapnutí/vypnutí po dobu 3 sekund.
- Po dokončení přípravy je přístroj připraven na další dávku potravin, pokud si ji přejete připravit.
- Při vyjímání potravin doporučujeme použít kuchyňskou chňapku, aby nedošlo k popálení.
- Po každém použití odpojte přístroj od elektrické sítě.

POZNÁMKA: Během přípravy vyjměte nádobu, abyste potraviny zkontrolovali a protřepali. Po opětovném vložení nádoby přístroj pokračuje se zvoleným nastavením. Tím dosáhnete rovnoměrnější přípravy.

Čištění a skladování

- Výrobek je určen pro styk s potravinami. Před každým použitím i před prvním použitím jej umyjte vodou se saponátem.
- Před čištěním se ujistěte, že je přístroj odpojený od elektrické sítě.
- Před čištěním nechte přístroj vychladnout.
- Nepoužívejte abrazivní čisticí prostředky ani přípravky, které by mohly přístroj poškodit.
- Vnější povrch přístroje čistěte vlhkým hadříkem nebo houbičkou.
- Příslušenství čistěte ponořením do vody se saponátem a nechte je oschnout.
- Není vhodné do myčky nádobí.
- PŘÍSTROJ ANI JEHO KABEL NIKDY NEPONOŘUJTE DO VODY ANI JINÉ KAPALINY.
- Přidejte saponát (2 ml) a naplňte nádobu* s mřížkou fritézy vodou, aby se uvolnily zbytky jídla a tuku. Zapněte fritézu na 180 °C a zahřívejte 10 minut. Poté nádobu a mřížku osušte měkkým hadříkem nebo papírem. *Vodu nikdy nenalévejte nad šrouby umístěné uvnitř nádoby.
- Čištění topného tělesa: Vyjměte nádobu, otočte fritézu a vychladlé topné těleso očistěte vlhkým hadříkem.
- Po čištění doporučujeme fritézu zahřívat 5 minut, aby se vysušilo topné těleso a ventilátor. Tím zabráníte tomu, aby vlhkost způsobila korozi kovových částí uvnitř fritézy.
- Pokud nebudete přístroj delší dobu používat, vyčistěte jej a uložte na suché, větrané místo.

Technické údaje

220–240 V ~ 50–60 Hz 1400 W

CE Tento výrobek je v souladu se směrnicemi 2014/30/EU (EMC), 2014/35/EU (LVD), 2011/65/EU a 2015/863/EU (RoHS).

Recyklace výrobku a životní prostředí

 Po skončení životnosti tento výrobek nevyhazujte do odpadu. Odevzdejte jej na sběrné místo odpadu určené k tomuto účelu (podle směrnice 2012/19/EU o OEEZ).
K vrácení použitého zařízení použijte systémy pro vrácení a sběr, např. viz seznam sběrných míst na www.asekol.cz nebo kontaktujte prodejce, u kterého byl výrobek zakoupen.

Záruka JOCCA

Na výrobky JOCCA se vztahují zákonná práva z vad podle platných právních předpisů. Pro uplatnění záruky si uschovejte doklad o koupi. K využití technické podpory můžete vyplnit registrační formulář uvedený níže.
V případě problému během záruční doby kontaktujte JOCCA. Na tento výrobek poskytuje JOCCA záruku po dobu 3 let od data nákupu. Spotřebitel má právo na bezplatnou opravu poruch způsobených výrobní vadou; JOCCA hradí náklady na opravu včetně materiálu a práce.

Podmínky a výluky podle výrobce

Pro platnost této záruky je nutné uchovat fakturu, účtenku nebo dodací list prokazující datum nákupu. V případě pozměnění nebo manipulace s touto zárukou pozbývá záruka platnosti.
Záruka JOCCA se nevztahuje na poruchy, vady nebo poškození způsobené špatným zacházením, nesprávným používáním, použitím neoriginálního příslušenství nebo náhradních dílů, nepříznivými povětrnostními podmínkami, vyteklými bateriemi, zneužitím, nárazy, pády, nevhodnou či nedostatečnou instalací, výpadky elektrického napájení,

vodou, opotřebením při používání, opravami mimo technický servis JOCCA nebo nedodržením upozornění a pokynů v návodu.
Záruka nepokrývá příslušenství a spotřební materiál, například skleněné nádoby, filtry, sáčky a baterie, ani pravidelné prohlídky a údržbu. Tato záruka byla vypracována v souladu se španělským královským legislativním dekretem RDL/07, obecným zákonem na ochranu spotřebitelů a uživatelů ze dne 16. listopadu 2007, který chrání spotřebitele a uznává jeho práva vůči prodávajícímu. Poznámka: uplatnění záruky neznamená prodloužení její doby.
Podle prohlášení výrobce JOCCA tříleté záruční krytí poruch způsobených výrobními vadami nepředstavuje obchodní záruku životnosti. Rozsah krytí a jeho podmínky jsou uvedeny v záruční části tohoto návodu.
Spotřebitel má ze zákona vůči prodávajícímu právo na bezplatnou nápravu vad. Toto právo ani ostatní zákonná práva spotřebitele nejsou zárukou JOCCA dotčena. Podmínky a výluky záruky JOCCA tato zákonná práva neomezují.

Registrace výrobku a technická podpora

Děkujeme, že jste si vybrali výrobek JOCCA. Výrobek můžete zaregistrovat prostřednictvím QR kódu nebo na www.joccashop.com/content/garantia.
Šarže: _____
Informace o zpracování osobních údajů: https://www.joccashop.com/content/politica-de-privacidad
Kontakty uvedené v originálu: atencionalcliente@JOCCA.es / atencionalcliente@JOCCA.eu

JOCCA vám děkuje za důvěru v naše výrobky. Jsme si jisti, že budete s kterýmkoli z nich zcela spokojeni. Abychom lépe vyhověli všem vašim dotazům a potřebám, je vám zákaznický servis JOCCA plně k dispozici pro řešení jakýchkoli dotazů: atencionalcliente@jocca.es.
www.jocca.es

Kontaktní údaje výrobce pro spotřebitele

Qualimax International
C/Tarraca 12, 50197 Zaragozza, ŠPANĚLSKO
E-mail: atconline@jocca.es