JOCCA 2188N

Elektrický moka kávovar

Návod k použití

Popis výrobku a příslušenství

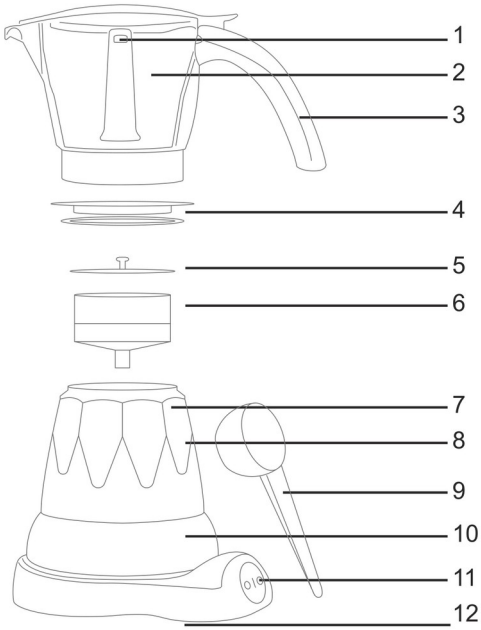

1 Výstup kávy
2 Nádoba na kávu
3 Rukojeť
4 Těsnění a filtr
5 Redukční vložka nálevky
6 Nálevka
7 Bezpečnostní ventil
8 Nádržka na vodu
9 Odměrná lžička
10 Spodní část kávovaru
11 Vypínač zapnutí/vypnutí a světelná kontrolka
12 Elektrická základna

Bezpečnostní upozornění

- Tyto pokyny jsou velmi důležité. Před použitím výrobku si pečlivě přečtěte tento návod a uschovejte jej pro pozdější nahlédnutí.
- JOCCA neodpovídá za případné následky nesprávného používání výrobku nebo jiného použití, které není popsáno v tomto návodu.
- Před prvním použitím výrobek vybalte a zkontrolujte, zda je v bezvadném stavu. Pokud tomu tak není, výrobek nepoužívejte a kontaktujte JOCCA, protože záruka pokrývá jakékoli poškození nebo výrobní vady.
- Tento výrobek je určen pouze pro domácí použití. Nepoužívejte přístroj venku. Nevystavujte jej povětrnostním vlivům, jako je déšť, sníh, slunce apod., které mohou zhoršit jeho funkci.
- Tento přístroj mohou používat děti od 8 let a osoby se sníženými tělesnými, smyslovými nebo duševními schopnostmi nebo s nedostatkem zkušeností a znalostí, pokud jsou pod dohledem nebo byly náležitě poučeny o bezpečném používání výrobku a rozumějí souvisejícím nebezpečím. Děti si s přístrojem nesmějí hrát. Čištění a údržbu výrobku nesmějí provádět děti, pokud nejsou starší 8 let a pod dohledem.
- Uchovávejte přístroj a kabel mimo dosah dětí mladších 8 let.
- Děti musí být pod dohledem, aby bylo zajištěno, že si s přístrojem nehrají.
- Před připojením přístroje k elektrické síti zkontrolujte, zda jsou kabel a zástrčka v bezvadném stavu. Ověřte také, zda napětí uvedené na přístroji odpovídá vaší elektrické instalaci.
- Pokud přístroj spadl nebo na něj byla vylita voda či jiná kapalina, nepoužívejte jej ani se jej nepokoušejte opravit. Kontaktujte technický servis JOCCA.
- Pokud zjistíte, že jsou napájecí kabel, zástrčka nebo adaptér poškozené nebo se namočily vodou či jinou kapalinou, přístroj nepoužívejte a nepokoušejte se kabel, zástrčku ani adaptér vyměnit. Obraťte se přímo na autorizovaný technický servis JOCCA, kde je správně vymění, aby se předešlo nebezpečí.
- Přístroj ani žádnou jeho část neponořujte do vody nebo jiné kapaliny.
- Při odpojování přístroje od elektrické sítě netahejte za kabel, ale vždy za zástrčku. Předem se ujistěte, že je přístroj vypnutý.
- Pro svou bezpečnost a lepší fungování přístroje vždy používejte příslušenství a náhradní díly JOCCA. Nedoporučujeme používat adaptéry, zásuvkové rozbočovače ani prodlužovací kabely. Pokud jsou nezbytné, používejte pouze jednoduché nebo vícenásobné adaptéry a prodlužovací kabely splňující bezpečnostní normy.
- Nepoužívejte přístroj s mokrýma rukama či nohama ani naboso.

- Neomotávejte kabel kolem přístroje a nedovolte, aby se dotýkal jeho horkých povrchů.
- Po skončení používání, před čištěním, při výměně příslušenství nebo pokud přístroj necháte bez dozoru, jej odpojte od elektrické sítě.
- Za provozu přístrojem nepohybujte ani se nedotýkejte jeho horkých částí, protože mohou způsobit škody a popáleniny.
- Nedotýkejte se horkých částí přístroje a zabraňte jejich kontaktu s pokožkou, protože byste se mohli popálit.
- Nikdy nenechávejte kabel přístroje volně viset ani se dotýkat horkých částí.
- Používejte přístroj na rovném, hladkém a vodorovném povrchu, který odolává vysokým teplotám.
- UPOZORNĚNÍ: Na površích, u nichž může teplo představovat problém, se doporučuje použít tepelně izolační podložku.
- Nenechávejte přístroj na horké plynové či elektrické plotýnce ani v její blízkosti, uvnitř horké trouby nebo vedle ní či mikrovlnné trouby.
- Nepoužívejte výrobek v blízkosti záclon, tapet, kuchyňských utěrek ani jiných hořlavých materiálů.
- Napájecí kabel zcela rozviňte, aby nedošlo k přehřátí.
- Nepoužívejte přístroj ve spojení s programátorem, časovačem ani jiným zařízením, které jej automaticky zapíná.
- Nikdy nezapínejte přístroj, pokud v nádržce není voda.
- Tento přístroj je určen pro domácí a podobné použití, například:
  - V kuchyňských prostorách pro zaměstnance v obchodech, kancelářích a jiných pracovních prostředích.
  - Ve venkovských ubytovacích zařízeních a pro hosty v hotelech, motelech a jiných obytných zařízeních.
  - V ubytovacích zařízeních typu nocleh se snídaní.
  - Ve stravovacích službách a při podobném nekomerčním použití.
- Během přípravy kávy nenechávejte kávovar bez dozoru.
- Přístroj se zcela odpojí pouze vytažením zástrčky z elektrické zásuvky.
- Nenalévejte do přístroje vodu, dokud je ještě horký, protože uvnitř kávovaru může přetrvávat tlak.
- Nikdy nepoužívejte tento kávovar přímo na ohni ani na elektrickém sporáku. Je určen výhradně k provozu na své základně.
- Nesnímejte víko, dokud vytéká káva.
- Před sejmutím kávovaru ze základny se ujistěte, že je vypínač vypnutý.
- Vyvarujte se kontaktu s kovovými částmi, které mohou dosahovat vysokých teplot.
- Neotevírejte kávovar za provozu, protože je v té době pod tlakem.
- VAROVÁNÍ: Nesnímejte víko, dokud se voda vaří.
- VAROVÁNÍ: Plnicí otvor se během používání nesmí otevírat.
- Zabraňte polití nebo postříkání konektoru.
- Nesprávné používání tohoto přístroje může způsobit poranění. Zvláštní opatrnost věnujte čištění.
- Kávovar není určen k vestavbě, proto nesmí být při používání umístěn ve skříňce.
- Povrch topného tělesa zůstává po použití horký v důsledku zbytkového tepla.
- Teplota přístupných povrchů může být za provozu vysoká. Tyto povrchy jsou označeny tímto symbolem: 

Způsob použití

- Před použitím kávovaru doporučujeme umýt nádržku na vodu, nálevku a nádobu na kávu vodou se saponátem.
- Naplňte nádržku vodou po úroveň bezpečnostního ventilu, tuto úroveň nepřekračujte.
- Vložte nálevku do nádržky na vodu a naplňte ji mletou kávou. Kávu rovnoměrně rozprostřete bez upěchování a odstraňte její přebytek z okraje nálevky.
- Uzavřete kávovar a postavte jej na základnu. Zavřete víko a stiskněte tlačítko zapnutí/vypnutí.
- Jakmile vyteče všechna káva, vypněte vypínač. Aby měla káva jednotnou konzistenci a aroma, doporučujeme ji ještě v nádobě na kávu před podáváním promíchat lžičkou.
- Tip: Používejte neslanou nebo měkkou vodu. Slaná či tvrdá voda by zhoršila výslednou směs.
- Nepoužívejte kávovar bez vody a do nádržky nenalévejte horkou vodu.

- Tento kávovar má příslušenství, které zmenšuje objem nálevky na polovinu a umožňuje připravit větší, jemnější kávu. Při použití tohoto příslušenství naplňte nádržku stejným množstvím vody jako při běžné přípravě kávy. Po vložení příslušenství naplňte nálevku mletou kávou a postupujte podle předchozích kroků.

Čištění a skladování

- Výrobek je určen pro styk s potravinami. Před každým použitím i před prvním použitím jej umyjte vodou se saponátem.
- Před čištěním se ujistěte, že je přístroj odpojený od elektrické sítě.
- Před čištěním nechte přístroj vychladnout.
- Nepoužívejte abrazivní čisticí prostředky ani přípravky, které by mohly přístroj poškodit.
- PŘÍSTROJ ANI JEHO KABEL NIKDY NEPONOŘUJTE DO VODY ANI JINÉ KAPALINY.
- Přístroj čistěte nejprve mírně navlhčeným hadříkem a poté suchým hadříkem.
- Pravidelně čistěte vnitřek kávovaru.
- Nádobu na kávu, její držák a všechny odnímatelné díly umyjte vodou se saponátem a osušte hadříkem.
- Pravidelně kontrolujte těsnění a při známkách opotřebení nebo poškození jej vyměňte.
- Přístroj skladujte na suchém a bezpečném místě.

Technické údaje

220–240 V ~ 50–60 Hz 480 W

CE Tento výrobek je v souladu se směrnicemi 2014/30/EU (EMC), 2014/35/EU (LVD), 2011/65/EU a 2015/863/EU (RoHS).

Recyklace výrobku a životní prostředí



Po skončení životnosti tento výrobek nevyhazujte do odpadu. Odevzdejte jej na sběrné místo odpadu určené k tomuto účelu (podle směrnice 2012/19/EU o OEEZ).

K vrácení použitého zařízení použijte systémy pro vrácení a sběr, např. viz seznam sběrných míst na www.asekol.cz nebo kontaktujte prodejce, u kterého byl výrobek zakoupen.

Tento výrobek je v souladu se všemi směrnicemi Evropské unie pro označení CE. Výrobek musí být zlikvidován podle místních předpisů pro likvidaci elektronických výrobků.



Výrobek určený pro styk s potravinami.

Třídění obalů: původní návod uvádí žlutý kontejner pro plastové a kovové obaly a nápojové kartony a modrý kontejner pro papír a lepenku. Při třídění se řiďte místním systémem sběru a označením konkrétních kontejnerů.

Záruka JOCCA

Na výrobky JOCCA se vztahují zákonná práva z vad podle platných právních předpisů. Pro uplatnění záruky si uschovejte doklad o koupi. K využití technické podpory můžete vyplnit registrační formulář uvedený níže.

V případě problému během záruční doby kontaktujte JOCCA. Na tento výrobek poskytuje JOCCA záruku po dobu 3 let od data nákupu. Spotřebitel má právo na bezplatnou opravu poruch způsobených výrobní vadou; JOCCA hradí náklady na opravu včetně materiálu a práce.

Podmínky a výluky podle výrobce

Pro platnost této záruky je nutné uchovat fakturu, účtenku nebo dodací list prokazující datum nákupu. V případě pozměnění nebo manipulace s touto zárukou pozbývá záruka platnosti.

Záruka JOCCA se nevztahuje na poruchy, vady nebo poškození způsobené špatným zacházením, nesprávným používáním, použitím neoriginálního příslušenství nebo náhradních dílů, nepříznivými povětrnostními podmínkami, vyteklými bateriemi, zneužitím, nárazy, pády, nevhodnou či nedostatečnou instalací, výpadky elektrického napájení, vodou, opotřebením při používání, opravami mimo technický servis JOCCA nebo nedodržením upozornění a pokynů v návodu.

Záruka nepokrývá příslušenství a spotřební materiál, například skleněné nádoby, filtry, sáčky a baterie, ani pravidelné prohlídky a údržbu. Tato záruka byla vypracována v souladu se španělským královským legislativním dekretem RDL/07,

obecným zákonem na ochranu spotřebitelů a uživatelů ze dne 16. listopadu 2007, který chrání spotřebitele a uznává jeho práva vůči prodávajícímu. Poznámka: uplatnění záruky neznamená prodloužení její doby.

Podle prohlášení výrobce JOCCA tříleté záruční krytí poruch způsobených výrobními vadami nepředstavuje obchodní záruku životnosti. Rozsah krytí a jeho podmínky jsou uvedeny v záruční části tohoto návodu.

Spotřebitel má ze zákona vůči prodávajícímu právo na bezplatnou nápravu vad. Toto právo ani ostatní zákonná práva spotřebitele nejsou zárukou JOCCA dotčena. Podmínky a výluky záruky JOCCA tato zákonná práva neomezují.

Registrace výrobku a technická podpora

Děkujeme, že jste si vybrali výrobek JOCCA. Výrobek můžete zaregistrovat prostřednictvím QR kódu nebo na www.joccashop.com/content/garantia.

Šarže: _____
Informace o zpracování osobních údajů: https://www.joccashop.com/content/politica-de-privacidad
Kontakty uvedené v originálu: atencionalcliente@JOCCA.es / atencionalcliente@JOCCA.eu

JOCCA vám děkuje za důvěru v naše výrobky. Jsme si jisti, že budete s kterýmkoli z nich zcela spokojeni. Abychom lépe vyhověli všem vašim dotazům a potřebám, je vám zákaznický servis JOCCA plně k dispozici pro řešení jakýchkoli dotazů: atencionalcliente@jocca.es.
www.jocca.es

Kontaktní údaje výrobce pro spotřebitele

Qualimax International
C/Tarraca 12, 50197 Zaragozza, ŠPANĚLSKO
E-mail: atconline@jocca.es