JOCCA 2144P

Sendvičovač
Návod k použití

Popis výrobku a příslušenství

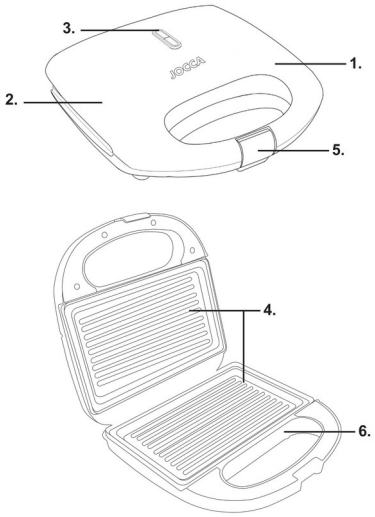

1 Rukojeť
2 Hlavní tělo
3 Kontrolka zapnutí / připravenosti
4 Topné desky
5 Bezpečnostní uzávěr
6 Protiskluzové nožičky
7 Kabel a zástrčka

Bezpečnostní upozornění

- Tyto pokyny jsou velmi důležité. Před použitím přístroje si pečlivě přečtěte tento návod a uschovejte jej pro pozdější nahlédnutí.
- JOCCA neodpovídá za případné následky nesprávného používání výrobku nebo jiného použití, které není popsáno v tomto návodu.
- Před prvním použitím výrobek vybalte a zkontrolujte, zda je v bezvadném stavu. Pokud tomu tak není, výrobek nepoužívejte a kontaktujte JOCCA, protože záruka pokrývá jakékoli poškození vzniklé při výrobě nebo výrobní vady.
- Tento výrobek je určen pouze pro domácí použití. Nepoužívejte jej venku a nevystavujte jej povětrnostním vlivům, jako je déšť, sníh, slunce apod.
- Na topné desky nepoužívejte kovové náčiní, protože by mohlo poškodit nepřilnavý povrch.
- Tento přístroj mohou používat děti ve věku 8 let a starší a osoby se sníženými tělesnými, smyslovými nebo duševními schopnostmi či s nedostatkem zkušeností a znalostí, pokud jsou pod dohledem nebo byly náležitě poučeny o bezpečném používání přístroje a rozumějí souvisejícím nebezpečím. Děti si s přístrojem nesmějí hrát. Čištění a uživatelskou údržbu nesmějí provádět děti, pokud nejsou starší 8 let a pod dohledem.
- Uchovávejte přístroj mimo dosah dětí mladších 8 let.
- Děti musí být pod dohledem, aby bylo zajištěno, že si s přístrojem nehrají.
- Před připojením přístroje k elektrické síti zkontrolujte, zda jsou kabel a zástrčka v bezvadném stavu. Zároveň ověřte, zda napětí uvedené na přístroji odpovídá vaší elektrické instalaci.
- Pokud zjistíte, že je napájecí kabel nebo zástrčka poškozená, přístroj nepoužívejte ani se nepokoušejte kabel vyměnit. Obraťte se přímo na autorizovaný technický servis JOCCA, kde jej správně vymění.
- Napájecí kabel nesmí být v kontaktu s horkými částmi přístroje ani v jejich blízkosti.
- Přístroj ani žádnou jeho část neponořujte do vody nebo jiné kapaliny.
- Při odpojování přístroje od elektrické sítě netahejte za kabel, ale vždy za zástrčku.
- Pokud přístroj spadl nebo se dostal do vody či jiné kapaliny, nepoužívejte jej ani se jej nepokoušejte opravit. Odneste jej do technického servisu JOCCA.
- Přístroj během provozu nepřemisťujte ani se nedotýkejte jeho horkých částí, protože může dojít k poškození a popálení.
- Nikdy nenechávejte kabel přístroje volně viset ani se dotýkat horkých částí.
- Pro svou bezpečnost a lepší fungování přístroje vždy používejte příslušenství a náhradní díly JOCCA. Nedoporučujeme používat adaptéry, zásuvkové rozbočovače ani prodlužovací kabely. Pokud jsou nezbytné, používejte pouze jednoduché nebo vícenásobné adaptéry a prodlužovací kabely splňující bezpečnostní normy, přičemž nesmíte překročit příkon uvedený na adaptéru a/nebo prodlužovacím kabelu.
- Přístroj používejte na rovném povrchu, který odolává vysokým teplotám. POZOR: Na površích, kterým by teplo mohlo způsobit problémy, doporučujeme použít tepelně izolační podložku.
- Přístroj nepokládejte na horkou plynovou nebo elektrickou plotnu ani do její blízkosti, do horké trouby nebo mikrovlnné trouby ani do jejich blízkosti.
- Nad přístrojem a po jeho stranách ponechte dostatek prostoru pro správné proudění vzduchu.

- Nedovolte, aby se přístroj dotýkal záclon, tapet, kuchyňských utěrek nebo jiných hořlavých materiálů během používání.
- Nepoužívejte přístroj s mokrýma rukama či nohama ani naboso.
- Teplota přístupných povrchů může být za provozu přístroje vysoká. Tyto povrchy jsou označeny symbolem:



- Také kabel uchovávejte mimo dosah dětí mladších 8 let.
- Části přístroje mohou být horké i po použití.

Způsob použití

- Před prvním použitím přístroje očistěte desky vlhkým hadříkem a nechte je oschnout.
- Jakmile jsou desky suché, lehce je potřete máslem.
- Po připojení k elektrické síti se rozsvítí obě kontrolky (červená a zelená), které signalizují ohřívání desek. Za chvíli zelená kontrolka zhasne, což znamená, že desky dosáhly správné teploty pro zahájení opékání.
- Červená kontrolka zůstává během celého opékání rozsvícená. Zelená kontrolka se znovu rozsvítí až ve chvíli, kdy jsou sendviče hotové.
- Otevřete horní víko a opatrně vložte sendvič, abyste se nepopálili. Opatrně víko zavřete a zajistěte bezpečnostní uzávěr ke spodní rukojeti.
- Chcete-li sendvič více opéct, ponechte jej v přístroji, dokud nedosáhne požadovaného stupně opečení.
- Sendvič vyjměte vhodným náčiním, aby nedošlo k poškození nepřilnavého povrchu desek.
- Po každém použití odpojte přístroj od elektrické sítě.

Čištění a skladování

- Výrobek je určen pro styk s potravinami.
- Před čištěním se ujistěte, že je přístroj odpojený od elektrické sítě.
- Před čištěním nechte přístroj vychladnout.
- Nepoužívejte abrazivní čisticí prostředky ani přípravky, které by mohly přístroj poškodit.
- PŘÍSTROJ NIKDY NEPONOŘUJTE DO VODY ANI JINÉ KAPALINY.
- Vnitřní a vnější stranu desek čistěte vlhkým hadříkem nebo houbičkou.

Technické údaje

220–240 V ~ 50–60 Hz 750 W

CE Tento výrobek je v souladu se směrnicemi 2014/30/EU (EMC), 2014/35/EU (LVD), 2011/65/EU a 2015/863/EU (RoHS).

Recyklace výrobku a životní prostředí



Po skončení životnosti tento výrobek nevyhazujte do odpadu. Odevzdejte jej na sběrné místo odpadu určené k tomuto účelu (podle směrnice 2012/19/EU o OEEZ).
K vrácení použitého zařízení použijte systémy pro vrácení a sběr, např. viz seznam sběrných míst na www.asekol.cz nebo kontaktujte prodejce, u kterého byl výrobek zakoupen.
Tento výrobek je v souladu se všemi směrnicemi Evropské unie pro označení CE. Výrobek musí být zlikvidován podle místních předpisů pro likvidaci elektronických výrobků.

 Výrobek určený pro styk s potravinami.

Záruka JOCCA

Na výrobky JOCCA se vztahují zákonná práva z vad podle platných právních předpisů. Pro uplatnění záruky si uschovejte doklad o koupi. K využití technické podpory můžete vyplnit registrační formulář uvedený níže.
V případě problému během záruční doby kontaktujte JOCCA. Na tento výrobek poskytuje JOCCA záruku po dobu 3 let od data nákupu. Spotřebitel má právo na bezplatnou opravu poruch způsobených výrobní vadou; JOCCA hradí náklady na opravu včetně materiálu a práce.

Podmínky a výluky podle výrobce

Pro platnost této záruky je nutné uchovat fakturu, účtenku nebo dodací list prokazující datum nákupu. V případě pozměnění nebo manipulace s touto zárukou pozbývá záruka platnosti.
Záruka JOCCA se nevztahuje na poruchy, vady nebo poškození způsobené špatným zacházením, nesprávným používáním, použitím neoriginálního příslušenství nebo náhradních dílů, nepříznivými povětrnostními podmínkami, vyteklými bateriemi, zneužitím, nárazy, pády, nevhodnou či nedostatečnou instalací, výpadky elektrického napájení,

vodou, opotřebením při používání, opravami mimo technický servis JOCCA nebo nedodržením upozornění a pokynů v návodu.
Záruka nepokrývá příslušenství a spotřební materiál, například skleněné nádoby, filtry, sáčky a baterie, ani pravidelné prohlídky a údržbu. Tato záruka byla vypracována v souladu se španělským královským legislativním dekretem RDL/07, obecným zákonem na ochranu spotřebitelů a uživatelů ze dne 16. listopadu 2007, který chrání spotřebitele a uznává jeho práva vůči prodávajícímu. Poznámka: uplatnění záruky neznamená prodloužení její doby.
Podle prohlášení výrobce JOCCA tříleté záruční krytí poruch způsobených výrobními vadami nepředstavuje obchodní záruku životnosti. Rozsah krytí a jeho podmínky jsou uvedeny v záruční části tohoto návodu.
Spotřebitel má ze zákona vůči prodávajícímu právo na bezplatnou nápravu vad. Toto právo ani ostatní zákonná práva spotřebitele nejsou zárukou JOCCA dotčena. Podmínky a výluky záruky JOCCA tato zákonná práva neomezují.

Registrace výrobku a technická podpora

Děkujeme, že jste si vybrali výrobek JOCCA. Výrobek můžete zaregistrovat prostřednictvím QR kódu nebo na www.joccashop.com/content/garantia.
Šarže: _____
Informace o zpracování osobních údajů: https://www.joccashop.com/content/politica-de-privacidad
Kontakty uvedené v originálu: atencionalcliente@JOCCA.es / atencionalcliente@JOCCA.eu

JOCCA vám děkuje za důvěru v naše výrobky. Jsme si jisti, že budete s kterýmkoli z nich zcela spokojeni. Abychom lépe vyhověli všem vašim dotazům a potřebám, je vám zákaznický servis JOCCA plně k dispozici pro řešení jakýchkoli dotazů: atencionalcliente@jocca.es.
www.jocca.es

Kontaktní údaje výrobce pro spotřebitele

Qualimax International
C/Tarraca 12, 50197 Zaragozza, ŠPANĚLSKO
E-mail: atconline@jocca.es